ADEN
INDUSTRIAL LTD

"Kalite, maliyet, esneklik, zamanında teslimat..."

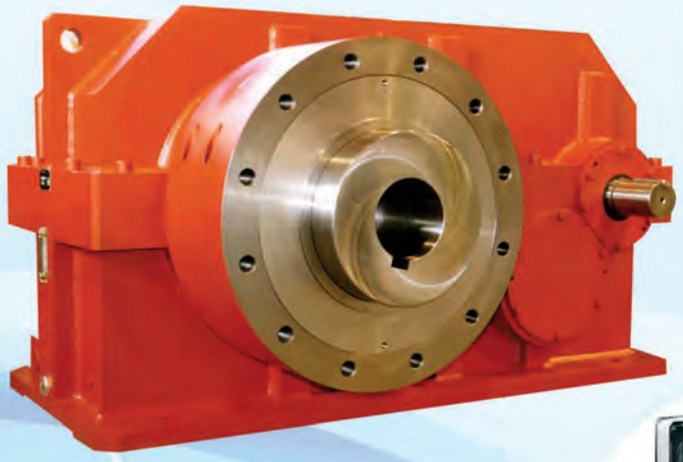

ZR GROUP®
since 1957

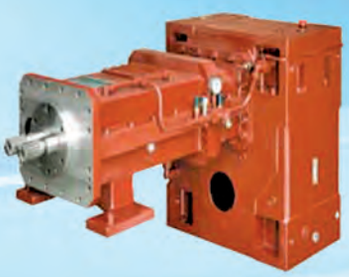

www.adenindustrial.com

ADEN
INDUSTRIAL LTD
ADEN ENDÜSTRİYEL ÜRÜNLER SAN. ve DIŞ TİC. LTD. .ŞTİ.

ZR GROUP

Since 1957, made in Italy

HAKKIMIZDA,

Türk Sanayisine endüstriyel ürünler satışı ile ilgili farklı birçok sektörü kapsayacak şekilde yapmış olduğumuz binlerce müşteri ziyareti ve uzun yılların pazar tecrübesinin vermiş olduğu birikimle; müşteri talebinin önce dürüstlük , kaliteli ürün , uygun fiyat , etkin bir satış sonrası hizmet , yenilikçi ve yaratıcı çözümler olduğunu gördük.

Aden Endüstriyel olarak temel hedefimizi , bu anlayışı karşılayacak inovatif ürün ve hizmetleri müşterilerine minimum fiyata maksimum fayda ile sunan bir çözüm ortağı olmak olarak seçtik. Konusunda uzman bir kadro ile kurulan Aden Endüstriyel; yüklenmiş olduğu bu misyonu tüm çalışan ve müşterileri ile paylaşarak büyümeyi ve Türk Sanayisine katkı sağlamayı hedeflemektedir.

HAKKIMIZDA,

Zambello Riduttori şu anda yönetim kurulu başkanlığını yürüten Zevio Zambello tarafından Castellanza'da (Varese) 1957 yılında kuruldu. Redüktörlere olan tutkusunu ve ilgisini şu anda genel müdürlüğü ortak yürüten ve sırasıyla teknik müdür olan Elio'ya ve satış müdürü olan Alessandro'ya aktardı. Başından itibaren şirket sadece dişli kutusu imalatı ile ilgili olmuştur. Özel amaç ise extruder makinelerine yönlendirilmiştir. Extruder üreticilerinin gereksinimlerine verilen sürekli bir dikkat ve özveri sayesinde, son 30 yılda şirket plastik sektör alanında derin tecrübeler kazanmıştır. Bu gerçekler nedeniyle bugün Zambello Riduttori dünya çapında referans noktasıdır. 90.000 m2 alanda (12000 m2 'si kapalı alan) düzenlenen modern iki tesis, Zambello Riduttori'nin lider bir firma olmasındaki etkenlerden biridir. Merkez ofisin de bulunduğu Magnago'daki (Milano) fabrika Malpensa 2000 havaalanına sadece birkaç kilometre uzakta yer almaktadır. Büyütülmeye devam eden Zambello Riduttori 2 fabrikası ise Lendinara'da (Rovigo) yer almaktadır. Şirket politikası sürekli araştırma ve geliştirmeye dayalı bir politika olup Zambello Riduttori pazar için yüksek performanslı teknolojik ürünler üretmektedir. Yüksek güvenilirlikli bu redüktörler dikkatli seçilmiş , gelişmiş CNC tezgahlarında işlenmiş, tüm işlemler boyu uygulanan dikkatli bir kontrol sürecinden geçmiş ve uzun yılların tecrübesi ile üretilmiş saf malzemelerin ve bileşenlerin sonucudur. Tüm Zambello redüktörlerine fabrika'dan çıkmadan önce uygulanan son testler redüktörlerin yüksek kalitesinin bir kanıtıdır. Zambello Riduttori en iyi şekilde yardımcı olabilmek amacıyla iki fabrikada hizmet vermektedir.

TEK VİDA EXTRUDER REDÜKTÖRLERİ

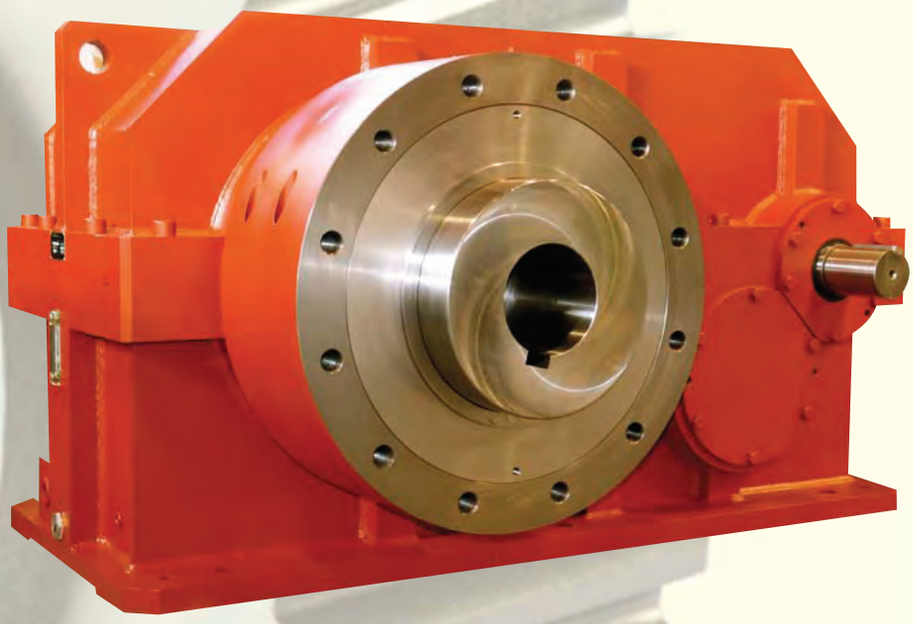

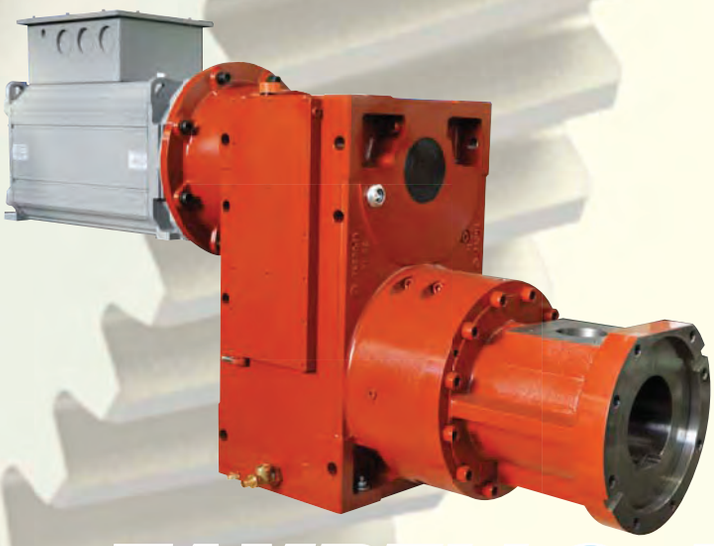

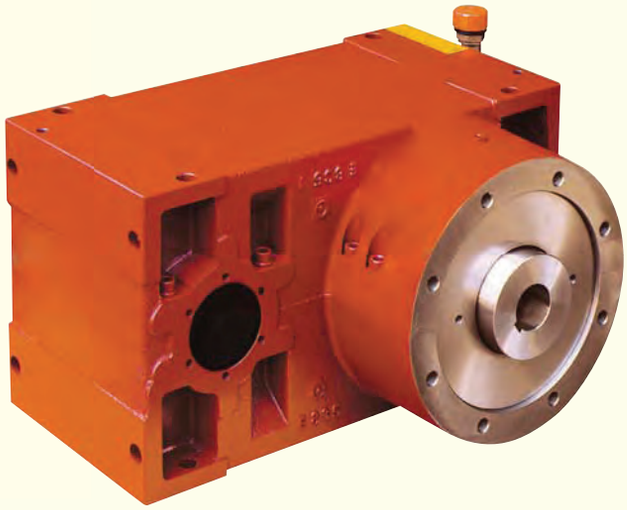

ZAMBELLO riduttori group

CAT. C6-11

ÜRÜNÜN SUNUMU

YENİ SERİ ZPE

Zambello Riduttori, bu alandaki liderliğini pekiştirmek için, piyasadan gelen doğru gereksinimlere uygun olarak kendini geliştirmeyi amaçlamıştır.

Şirketimiz için doğal olan sürekli araştırma ve geliştirme ile ZPE serisi tek-vida extruderleri piyasaya sürmüştür.

Bu yeni redüktör bir önceki RPU serisi ile karşılaştırıldığında;

1. Yüksek performans sağlamak

Dişliler için tipik parametrelerin optimizasyonu (diş modülü, sayısı, basınç açısı, helis açısı, diş genişliği) ile Zambello Riduttori yüksek performans bir ürün gerçekleştirmiştir.

Çalışma ve üretim sırasında kabul edilen gelişmiş cihazlar ve makinalar nedeniyle, yeni helisel dişlili redüktörler büyüklüklerine göre yüksek tork aktarabilen , yüksek giriş devirlerine uygun , düşük ses seviyesi ve mükemmel verimlere sahiptirler.

2. Aynı dış ölçüleri korumak

Önceki tip ile karşılaştırıldığında, genel boyutlar değiştirilmemiştir.

Sadece bazı durumlarda, daha önceki seri ile aynı güvenilirliği sağlamak ve performansı artırmak için küçük değişiklikler yapılmıştır.

Aynı zamanda müşteriler tarafından sevilen dizayna da sadık kalınmıştır.

3. Birçok farklı çözümler sunuyor

ZPE serisi yeni redüktörler için , iki kademe ile en fazla 28 tahvil oranı için uygun, yeni ZPE 3 serisini tamamlanmıştır.

Bu redüktörler 3 kademe ile de 6,3'den 125 'e kadar geniş bir tahvil oranı aralığındadır.

Ayrıca giriş ve çıkış milleri arasında daha büyük bir uzaklık olduğundan ZPE2 ürünlerin yerine kullanılarak, elektrik motoru ile kovanın birbirine çarpmasını engelleyerek kompak bir dizayn olan U dizayn şeklinde bağlanmasına olanak verir.

Gövde :Redüktörlerin gövdesi yüksek kalite G-25 dökme demirden imal edilir.

Dişliler : Tasarım ve , imalat AGMA2001 (Amerikan Dişli Üreticileri Birliği) standartlarına uygundur.

Dişlilerin malzemesi 18NiCrMo5 ve helisel dişlidir. Profil çok düşük gürültü seviyesi ve etkin kullanımını sağlamak için AGMA10 kalitedir.

Rulmanlar : Birinci sınıf markaların yüksek kalite rulmanları kullanılır.

Büte Rulmanlar : Eksenel yükler için 294…E serisi rulmanlar kullanılır.

Extruder vida bağlantıları : İstendiğinde extruder vida bağlantısı standart kovan olabileceği gibi 180°'de iki adet kama kanalı veya çoklu kamalı olarak yapılabilir. İhtiyacınız olabilecek her türlü bilgi için Teknik Bölüm ile temasa geçmekte tereddüt etmeyin.

SERVİS FAKTÖRÜ

Bu katalogda gösterilen iletilebilir güç oranları hizmet faktörü = 1 (AGMA) dikkate alınarak hesaplanmıştır.

Redüktörün doğru seçimi için redüktörü seçerken önerilen; servis faktörü≥ 1.5'dur.

SINIFLANDIRMA - Redüktör Kodlaması İçin

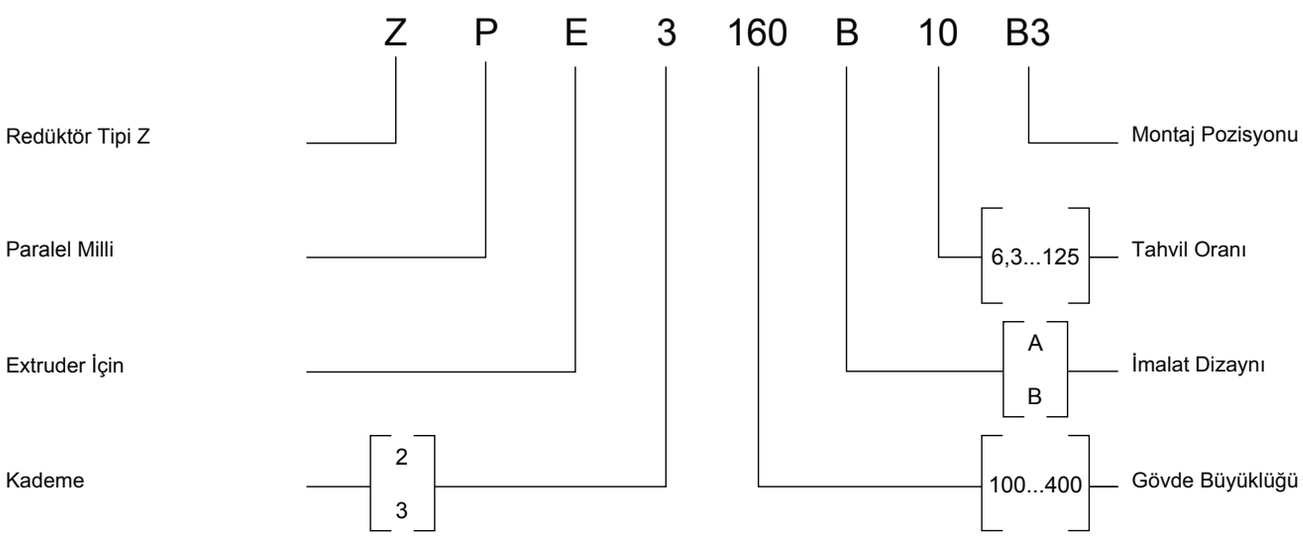

İMALAT DİZAYNI (Üstten Bakış)

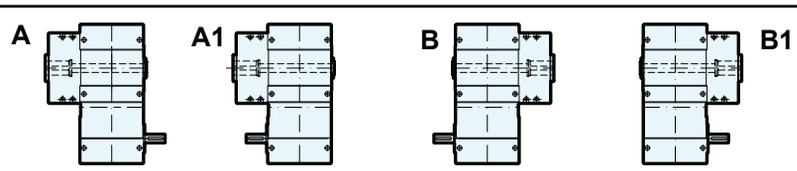

MONTAJ POZİSYONU

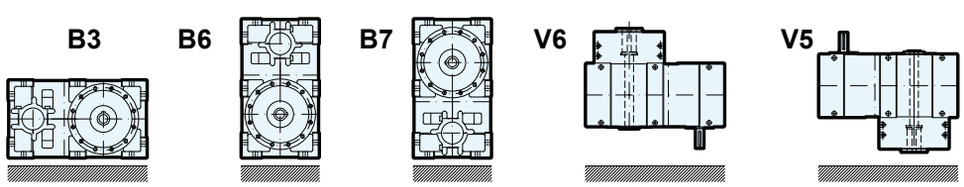

ÖNEMLİ : Redüktörler, aksi belirtilmiyorsa imalat dizaynı B, montaj pozisyonu B3 olarak.

ZPE2 Genel Ölçüler

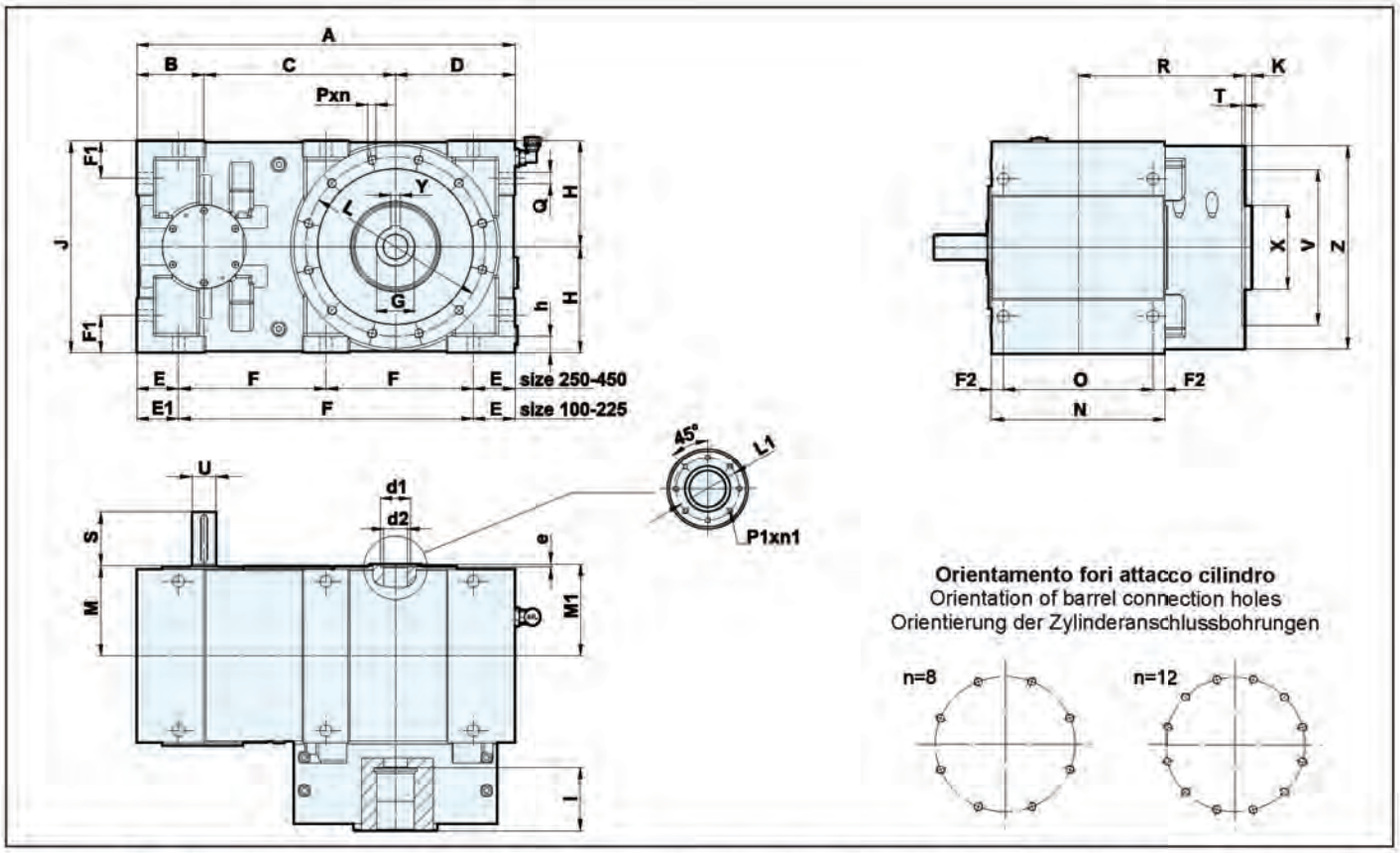

Grandezza Size/Größe	A	B	C	D	d1	d2	E	E1	e	F	F1	F2	G H7	H H10	h	I	J	K	L	L1	M
100	355	63	180	112	**20**	18	40	40	**8**	275	40	12	28	100	15	70	200	8	160	**30**	85
112	407	80	202	125	**22**	19	45	55	**8**	307	42	18	32	112	16	90	224	8	170	**35**	106
125	455	90	225	140	**28**	24	50	60	**8**	345	45	17	38	125	17	100	250	8	205	**42**	114
140	512	100	252	160	**30**	27	56	66	**10**	390	48	18	42	140	18	110	280	8	230	**45**	125
160	577	112	285	180	**32**	29	63	75	**10**	439	50	20,5	50	160	21	130	320	17	260	**50**	142
180	645	125	320	200	**40**	34	70	83	**10**	492	60	23	60	180	25	140	360	17	300	**62**	158
200	725	140	360	225	**50**	44	80	95	**10**	550	70	25	70	200	31	150	400	18	330	**72**	176
225	795	140	405	250	**60**	55	90	90	**10**	615	80	22,5	80	225	36	160	450	18	350	**82**	192
250	890	160	450	280	**70**	55	100	-	**10**	345	90	26	90	250	40	170	500	20	400	**95**	216
280	1000	180	505	315	**80**	60	112	-	**10**	388	100	30	100	280	48	190	560	20	450	**105**	242
320	1125	200	570	355	**90**	60	125	-	**10**	437,5	112	35	110	315	54	200	630	20	500	**115**	273
360	1265	225	640	400	**100**	80	140	-	**10**	492,5	125	40	125	355	55	210	710	24	600	**140**	302
400	1420	250	720	450	**110**	80	160	-	**10**	550	140	45	140	400	60	220	800	24	680	**150**	340
450	1590	280	810	500	**130**	80	180	-	**10**	615	150	55	160	450	65	240	900	24	780	**180**	390
500	-	-	-	-	-	-	-	-	-	-	-	-	-	-	-	-	-	-	-	-	-

Grandezza Size/Größe	M1	N	n	n1	O	P	P1	Q	R	S	T	U	V H7	Y	X	Z	Thrust Bearing	Weight kg	Oil kg
100	85	164	8	**6**	140	M12	**M4**	12	170	50	5	22	140	8	60	180	29412E	58	3
112	106	196	8	**6**	160	M12	**M5**	14	180	56	5	24	150	10	70	200	29412E	80	4
125	113	214	8	**6**	180	M12	**M6**	16	205	63	5	28	180	10	80	230	29415E	112	5
140	124	236	8	**6**	200	M12	**M6**	18	230	70	5	32	200	12	90	260	29417E	154	6,5
160	140	266	8	**6**	225	M16	**M8**	20	260	80	6	35	230	14	110	300	29420E	216	9
180	157	296	8	**6**	250	M20	**M10**	22	290	90	6	40	260	18	**140**	350	29424E	320	13
200	180	330	8	**6**	280	M20	**M10**	24	320	100	6	45	290	20	160	380	29428E	460	17
225	193	360	12	**6**	315	M20	**M10**	27	355	112	6	50	310	22	170	400	29430E	590	22
250	217	407	12	**6**	355	M24	**M10**	30	405	125	8	55	365	25	**190**	450	29434E	850	31
280	245	460	12	**8**	400	M24	**M10**	33	445	140	8	60	400	28	**200**	520	29436E	1250	41
320	275	520	12	**8**	450	M24	**M12**	36	490	160	8	70	450	28	**210**	600	29440E	1750	70
360	307	580	12	**8**	500	M30	**M12**	39	560	180	10	80	520	32	**280**	680	29452E	2550	100
400	345	650	12	**8**	560	**M36**	**M16**	42	640	200	10	90	600	36	**300**	750	29456E	3600	120
450	397	740	16	**8**	630	M36	**M16**	44	720	225	12	100	700	40	**350**	870	29468E	5200	200
500	-	-	-	-	-	-	-	-	-	-	-	-	-	-	-	-	-	-	-

Dikkat : Ağırlıklar rehber olarak düşünülmüş ve tahvil oranına ve eklenecek aksesuarlara göre değişiklik gösterebilmektedir.
Yağ miktarı B3 montaj pozisyonuna göre belirtilmiş olup bu miktar montaj pozisyonu değişikliği ve dış ünite pompalı yağlama sistemi eklenmesine göre değişiklik göstermektedir.

ZPE2 İÇİN GÜÇ (kW) VE NOMİNAL TORK DEĞERLERİ

Gr. / Size			100			112			125			140			160		
i	n1	n2	MN	PN	Pt	MN	PN	Pt	MN	PN	Pt	Mn	PN	Pt	Mn	PN	Pt
	giri	giri	Nm	kW	kW	Nm	kW	kW	Nm	kW	kW	Nm	kW	kW	Nm	kW	kW
6,3*	2000	317	-	-	-	1710	55	22 •	2330	81	27 •	3250	111	34 •	4600	155	45 •
	1450	230	-	-	-	1750	41	22 •	2380	60	27 •	3310	82	34 •	4710	115	45 •
	1000	159	-	-	-	1750	28,3	22 •	2380	41,4	27 •	3320	56,6	34 •	4710	79,3	45 •
	700	111	-	-	-	1750	19,8	22	2380	29	27 •	3320	39,6	34 •	4710	55,5	45 •
7,1	2000	282	1400	40	16 •	1830	55	22 •	2710	81	27 •	3780	111	34 •	4970	155	45 •
	1450	204	1450	30	16 •	1880	41	22 •	2760	60	27 •	3860	82	34 •	5080	115	45 •
	1000	141	1480	21	16 •	1880	28,3	22 •	2770	41,4	27 •	3860	56,6	34 •	5080	79,3	45 •
	700	99	1500	15	16	1880	19,8	22	2770	29	27 •	3860	39,6	34 •	5080	55,5	45 •
8*	2000	250	1440	36	16 •	2120	55	22 •	2930	81	27 •	4100	111	34 •	5730	155	45 •
	1450	181	1490	27	16 •	2180	41	22 •	2990	60	27 •	4180	82	34 •	5860	115	45 •
	1000	125	1520	19	16 •	2180	28,3	22 •	2990	41,4	27 •	4180	56,6	34 •	5860	79,3	45 •
	700	87	1490	13	16	2180	19,8	22	3000	29	27 •	4180	39,6	34 •	5860	55,5	45 •
9	2000	222	1470	32	16 •	2280	55	22 •	3220	78	27 •	4580	109	34 •	6480	151	45 •
	1450	161	1570	24	16 •	2330	40,7	22 •	3310	58	27 •	4680	80,7	34 •	6630	112	45 •
	1000	111	1580	17	16 •	2320	28	22 •	3310	40	27 •	4680	55,7	34 •	6630	77,2	45 •
	700	78	1600	12	16	2320	19,6	22	3310	28	27 •	4690	39	34 •	6640	54,1	45 •
10*	2000	200	1460	29,5	16 •	2260	47	22 •	3140	65	27 •	4540	100	34 •	6320	136	45 •
	1450	145	1510	22	16 •	2290	34,6	22 •	3200	48	27 •	4620	73,7	34 •	6480	101	45 •
	1000	100	1560	15	16	2300	23,9	22 •	3200	33,1	27 •	4610	50,8	34 •	6480	69,7	45 •
	700	70	1570	11	16	2290	16,7	22	3200	23,2	27	4620	35,6	34 •	6480	48,8	45 •
11,2	2000	178	1460	29,5	16 •	2290	43	22 •	3290	62	27 •	4630	86	34 •	6220	123	45 •
	1450	129	1510	22	16 •	2350	32	22 •	3340	45,6	27 •	4700	63,3	34 •	6340	91	45 •
	1000	89	1560	15	16	2340	22	22	3330	31,4	27 •	4710	43,7	34 •	6350	62,8	45 •
	700	62	1570	11	16	2340	15,4	22	3330	22	27	4710	30,6	34	6340	43,9	45
12,5*	2000	160	1390	24	16 •	2290	40	22 •	3210	56	27 •	4540	78	34 •	6460	108	45 •
	1450	116	1140	18	16 •	2340	29,7	22 •	3290	41,6	27 •	4650	58	34 •	6600	80	45 •
	1000	80	1480	13	16	2340	20,5	22	3290	28,7	27 •	4650	40	34 •	6600	55,2	45 •
	700	56	1490	9	16	2340	14,3	22	3290	20,1	27	4650	28	34	6590	38,6	45
14	2000	143	1360	21,5	16 •	2200	33	22 •	3270	51	27 •	4470	71	34 •	6300	97	45 •
	1450	104	1420	16	16	2260	24,6	22 •	3360	38	27 •	4580	52,7	34 •	6450	72	45 •
	1000	71	1430	11	16	2270	17	22	3360	26,2	27	4570	36,3	34 •	6460	49,7	45 •
	700	50	1450	8	16	2270	11,9	22	3350	18,3	27	4570	25,4	34	6460	34,8	45
16*	2000	125	1490	20	16 •	2310	31	22 •	3150	42	27 •	4320	56	34 •	6510	90	45 •
	1450	91	1550	15	16	2320	22,6	22 •	3240	31,4	27 •	4430	41,6	34 •	6630	66,4	45 •
	1000	62	1610	11	16	2320	15,6	22	3250	21,7	27	4430	28,7	34	6630	45,8	45 •
	700	44	1620	7	16	2320	10,9	22	3250	15,2	27	4430	20,1	34	6630	32,1	45
18	2000	111	1520	19	16 •	2260	28	22 •	3190	38	27 •	4520	54	34 •	6180	72	45 •
	1450	80	1560	14	16	2280	20,5	22	3250	28,1	27 •	4610	40	34 •	6310	53,3	45 •
	1000	55	1570	10	16	2260	14	22	3260	19,4	27	4620	27,6	34	6310	36,8	45
	700	39	1590	7	16	2280	9,9	22	3260	13,6	27	4610	19,3	34	6300	25,7	45
20*	2000	100	1410	15	16	2100	22	22	3100	34	27 •	4460	49	34 •	6390	69	45 •
	1450	72	1480	11	16	2160	16,4	22	3180	25,3	27	4520	36	34 •	6490	50,8	45 •
	1000	50	1500	8	16	2150	11,3	22	3180	17,4	27	4510	24,8	34	6490	35	45
	700	35	1510	6	16	2150	7,9	22	3180	12,2	27	4520	17,4	34	6490	24,5	45
22,5	2000	89	1330	13	16	2140	20	22	2950	27	27	4140	38	34 •	6170	61	45 •
	1450	64	1410	10	16	2150	14,6	22	3010	20	27	4270	28,4	34	6330	45,4	45 •
	1000	44	1450	7	16	2140	10	22	3010	13,8	27	4270	19,6	34	6330	31,3	45
	700	31	1460	5	16	2140	7	22	3030	9,7	27	4260	13,7	34	6330	21,9	45
25*	2000	80	1330	10,7	16	2110	18	22	2890	24	27	4120	35	34 •	5750	47	45 •
	1450	58	1410	8	16	2100	13	22	2890	17,4	27	4170	25,7	34	5900	35	45
	1000	40	1450	6	16	2110	9	22	2890	12	27	4170	17,7	34	5890	24,1	45
	700	28	1460	4	16	2110	6,3	22	2890	8,4	27	4170	12,4	34	5900	16,9	45
28	2000	71	1300	9,4	16	2060	16	22	2780	21	27	3990	31	34	5400	42	45
	1450	52	1390	7	16	2040	11,5	22	2800	15,3	27	4010	22,6	34	5570	31,4	45
	1000	36	1400	5	16	2030	7,9	22	2810	10,6	27	4020	15,6	34	5580	21,7	45
	700	25	1410	4	16	2060	5,6	22	2800	7,4	27	4010	10,9	34	5590	15,2	45

DİKKAT:

* Standart tahvil oranları

* S1 sürekli çalışma durumunda ,30°C çevre sıcaklığında maksimum giriş gücü.
Eğer daha yüksek giriş gücü gerekiyorsa lütfen dış soğutucu üniteye bakınız.
Pn nominal güç servis faktör(AGMA)=1 için belirlenmiştir.
Maksimum bağlanacak gücü bulmak için bu değeri minimum 1,5 kat sayısı ile çarpınız.
2000 d/d ‘dan daha yüksek giriş devirleri için teknik departmanımız ile bağlantıya geçiniz.

ZPE2 İÇİN GÜÇ (kW) VE NOMİNAL TORK DEĞERLERİ

Gr. / Size			180			200			225			250			280		
i	n_1	n_2	MN	PN	Pt	MN	PN	Pt	MN	PN	Pt	Mn	PN	Pt	Mn	PN	Pt
	giri	giri	Nm	kW	kW	Nm	kW	kW	Nm	kW	kW	Nm	kW	kW	Nm	kW	kW
6,3*	2000	317	6380	216	58 •	8910	311	73 •	13120	432	90 •	17100	595	112 •	24560	838	139 •
	1450	230	6510	160	58 •	9090	230	73 •	13410	320	90 •	17440	440	112 •	25060	620	139 •
	1000	159	6490	110	58 •	9090	158,6	73 •	13410	220,7	90 •	17440	303,4	112 •	25060	427,6	139 •
	700	111	6510	77,2	58 •	9090	111	73 •	13410	154,5	90 •	17440	212,4	112 •	25060	299,3	139 •
7,1	2000	282	7410	216	58 •	10350	311	73 •	14080	432	90 •	19870	595	112 •	28570	838	139 •
	1450	204	7570	160	58 •	10550	230	73 •	14380	320	90 •	20270	440	112 •	29160	620	139 •
	1000	141	7540	110	58 •	10550	158,6	73 •	14380	220,7	90 •	20270	303,4	112 •	29160	427,6	139 •
	700	99	7560	77,2	58 •	10550	111	73 •	14380	154,5	90 •	20270	212,4	112 •	29150	299,3	139 •
8*	2000	250	8020	216	58 •	11200	311	73 •	16320	432	90 •	21520	595	112 •	30950	838	139 •
	1450	181	8190	160	58 •	11420	230	73 •	16670	320	90 •	21950	440	112 •	31590	620	139 •
	1000	125	8170	110	58 •	11420	158,6	73 •	16670	220,7	90 •	21950	303,4	112 •	31590	427,6	139 •
	700	87	8190	77,2	58 •	11420	111	73 •	16670	154,5	90 •	21950	212,4	112 •	31580	299,3	139 •
9	2000	222	8710	216	58 •	12610	305	73 •	17330	426	90 •	24060	582	112 •	34780	827	139 •
	1450	161	8900	160	58 •	12890	226	73 •	17680	315	90 •	24570	431	112 •	35500	612	139 •
	1000	111	8890	110	58 •	12890	155,9	73 •	17670	217,2	90 •	24570	297,2	112 •	35500	422,1	139 •
	700	78	8890	77,2	58 •	12880	109,1	73 •	17680	152,1	90 •	24580	208,1	112 •	35490	295,4	139 •
10*	2000	200	9160	197	58 •	12210	253	73 •	17160	364	90 •	23290	482	112 •	34380	757	139 •
	1450	145	9360	146	58 •	12450	187	73 •	17490	269	90 •	23800	357	112 •	35080	560	139 •
	1000	100	9370	100,7	58 •	12450	129	73 •	17490	185,5	90 •	23800	246,2	112 •	35080	386,2	139 •
	700	70	9370	70,5	58 •	12450	90,3	73 •	17500	129,9	90 •	23790	172,3	112 •	35080	270,3	139 •
11,2	2000	178	9060	180	58 •	11950	228	73 •	16830	330	90 •	24340	459	112 •	34950	649	139 •
	1450	129	9240	133	58 •	12220	169	73 •	17160	244	90 •	24870	340	112 •	35650	480	139 •
	1000	89	9230	91,7	58 •	12220	116,6	73 •	17160	168,3	90 •	24870	234,5	112 •	35650	331	139 •
	700	62	9230	64,2	58 •	12220	81,6	73 •	17160	117,8	90 •	24870	164,1	112 •	35650	231,7	139 •
12,5*	2000	160	9270	153	58 •	12250	205	73 •	16610	282	90 •	23990	419	112 •	34720	597	139 •
	1450	116	9450	113	58 •	12530	152	73 •	16980	209	90 •	24480	310	112 •	35460	442	139 •
	1000	80	9440	77,9	58 •	12530	104,8	73 •	16960	144	90 •	24480	213,8	112 •	35450	304,8	139 •
	700	56	9450	54,6	58	12530	73,4	73 •	16980	100,9	90 •	24490	149,7	112 •	35460	213,4	139 •
14	2000	143	9120	139	58 •	12860	200	73 •	17560	278	90 •	23970	374	112 •	34150	542	139 •
	1450	104	9320	103	58 •	13130	148	73 •	17950	206	90 •	24480	277	112 •	34850	401	139 •
	1000	71	9320	71	58 •	13120	102	73 •	17940	142	90 •	24480	191	112 •	34850	276,6	139 •
	700	50	9320	49,7	58	13120	71,4	73	17940	99,4	90 •	24480	133,7	112 •	34850	193,6	139 •
16*	2000	125	8710	112	58 •	12460	166	73 •	17430	238	90 •	23820	318	112 •	34450	453	139 •
	1450	91	8870	82,7	58 •	12690	122,6	73 •	17770	176	90 •	24280	235	112 •	35140	335	139 •
	1000	62	8860	57	58	12700	84,6	73 •	17780	121,4	90 •	24290	162,1	112 •	35130	231	139 •
	700	44	8860	39,9	58	12700	59,2	73	17780	85	90	24270	113,4	112 •	35130	161,7	139 •
18	2000	111	9240	108	58 •	12150	149	73 •	16590	193	90 •	23850	284	112 •	34630	414	139 •
	1450	80	9400	79,7	58 •	12370	110	73 •	16950	143	90 •	24320	210	112 •	35300	306	139 •
	1000	55	9410	55	58	12380	75,9	73 •	16950	98,6	90 •	24320	144,8	112 •	35300	211	139 •
	700	39	9410	38,5	58	12370	53,1	73	16940	69	90	24330	101,4	112	35300	147,7	139 •
20*	2000	100	9020	97	58 •	12210	129	73 •	17070	189	90 •	23270	255	112 •	33830	372	139 •
	1450	72	9190	71,7	58 •	12480	95,6	73 •	17440	140	90 •	23790	189	112 •	34490	275	139 •
	1000	50	9180	49,4	58	12470	65,9	73	17450	96,6	90 •	23780	130,3	112 •	34500	189,7	139 •
	700	35	9190	34,6	58	12490	46,2	73	17440	67,6	90	23780	91,2	112	34500	132,8	139
22,5	2000	89	8720	86	58 •	11870	115	73 •	16340	153	90 •	21950	201	112 •	31900	293	139 •
	1450	64	8950	64	58 •	12140	85,3	73 •	16650	113	90 •	22440	149	112 •	32590	217	139 •
	1000	44	8940	44,1	58	12140	58,8	73	16640	77,9	90	22450	102,8	112	32600	149,7	139 •
	700	31	8950	30,9	58	12150	41,2	73	16660	54,6	90	22430	71,9	112	32600	104,8	139
25*	2000	80	8110	70	58 •	11530	102	73 •	15790	135	90 •	21190	176	112 •	30870	257	139 •
	1450	58	8260	51,7	58	11750	75,3	73 •	16090	99,7	90 •	21670	130,5	112 •	31480	190	139 •
	1000	40	8270	35,7	58	11740	51,9	73	16100	68,8	90	21670	90	112	31470	131	139
	700	28	8280	25	58	11760	36,4	73	16080	48,1	90	21670	63	112	31470	91,7	139
28	2000	71	7980	63	58 •	11130	87,8	73 •	13980	107	90 •	20550	155	112 •	28830	224	139 •
	1450	52	8150	46,6	58	11420	65,3	73	14230	79	90	21030	115	112 •	29460	166	139 •
	1000	36	8140	32,1	58	11410	45	73	14240	54,5	90	21030	79,3	112	29470	114,5	139
	700	25	8150	22,5	58	11410	31,5	73	14220	38,1	90	21020	55,5	112	29450	80,1	139

DİKKAT:

* Standart tahvil oranları

* S1 sürekli çalışma durumunda ,30°C çevre sıcaklığında maksimum giriş gücü.
Eğer daha yüksek giriş gücü gerekiyorsa lütfen dış soğutucu üniteye bakınız.
Pn nominal güç servis faktör(AGMA)=1 için belirlenmiştir.
Maksimum bağlanacak gücü bulmak için bu değeri minimum 1,5 kat sayısı ile çarpınız.
2000 d/d ‘dan daha yüksek giriş devirleri için teknik departmanımız ile bağlantıya geçiniz.

ZPE2 İÇİN GÜÇ (kW) VE NOMİNAL TORK DEĞERLERİ

Gr. / Size			320			360			400			450			500		
i	n_1	n_2	MN	PN	Pt	MN	PN	Pt	MN	PN	Pt	Mn	PN	Pt	Mn	PN	Pt
	giri	giri	Nm	kW	kW	Nm	kW	kW	Nm	kW	kW	Nm	kW	kW	Nm	kW	kW
6,3*	2000	317	34900	1176	171 •	49860	1689	207 •	69940	2365	261 •	100394	3379	325 •	151495	4799	410 •
	1450	230	35610	870	171 •	50890	1250	207 •	71380	1750	261 •	102452	2500	325 •	154575	3550	410 •
	1000	159	35610	600	171 •	50890	862	207 •	71330	1206	261 •	102444	1724	325 •	154557	2448	410 •
	700	111	35610	420	171 •	50850	603	207 •	71310	844	261 •	102461	1207	325 •	154593	1714	410 •
7,1	2000	282	37670	1176	171 •	57910	1689	207 •	75860	2365	261 •	117553	3379	325 •	175032	4799	410 •
	1450	204	38440	870	171 •	59110	1250	207 •	77420	1750	261 •	119963	2500	325 •	178590	3550	410 •
	1000	141	38440	600	171 •	59111	862	207 •	77360	1206	261 •	119953	1724	325 •	178570	2448	410 •
	700	99	38440	420	171 •	59070	603	207 •	77340	844	261 •	119973	1207	325 •	178611	1714	410 •
8*	2000	250	44340	1176	171 •	62690	1689	207 •	86690	2365	261 •	127848	3379	325 •	188004	4799	410 •
	1450	181	45240	870	171 •	63990	1250	207 •	88480	1750	261 •	130470	2500	325 •	191826	3550	410 •
	1000	125	45240	600	171 •	63990	862	207 •	88410	1206	261 •	130459	1724	325 •	191804	2448	410 •
	700	87	45240	420	171 •	63940	603	207 •	88390	844	261 •	130481	1207	325 •	191849	1714	410 •
9	2000	222	50070	1166	171 •	72130	1674	207 •	99230	2308	261 •	142966	3328	325 •	198790	4713	410 •
	1450	161	51110	863	171 •	73640	1239	207 •	101290	1708	261 •	145881	2462	325 •	202867	3487	410 •
	1000	111	51100	595	171 •	73640	854,5	207 •	101210	1177	261 •	145887	1698	325 •	202882	2405	410 •
	700	78	51110	416,6	171 •	73620	598	207 •	101220	824	261 •	145936	1189	325 •	202822	1683	410 •
10*	2000	200	49250	1059	171 •	71200	1531	207 •	97570	2085	261 •	140296	3027	325 •	204775	4376	410 •
	1450	145	50290	784	171 •	72670	1133	207 •	99590	1543	261 •	143779	2239	325 •	208932	3237	410 •
	1000	100	50290	540,7	171 •	72670	781,4	207 •	99580	1064	261 •	143766	1544	325 •	208893	2232	410 •
	700	70	50290	378,5	171 •	72680	547	207 •	99470	744	261 •	143792	1081	325 •	208973	1563	410 •
11,2	2000	178	51400	1005	171 •	70020	1391	207 •	101720	1996	261 •	144885	2626	325 •	201693	3727	410 •
	1450	129	52480	744	171 •	71450	1029	207 •	103820	1477	261 •	147864	1943	325 •	205793	2757	410 •
	1000	89	52470	513	171 •	71450	709,7	207 •	103760	1018	261 •	147864	1340	325 •	205752	1901	410 •
	700	62	52460	359	171 •	71460	496,8	207 •	103820	713	261 •	147864	938	325 •	205798	1331	410 •
12,5*	2000	160	49860	834	171 •	69520	1238	207 •	98970	1645	261 •	142728	2387	325 •	199107	3408	410 •
	1450	116	50880	617	171 •	70950	916	207 •	100990	1217	261 •	145650	1766	325 •	203153	2521	410 •
	1000	80	50880	425,5	171 •	70940	631,7	207 •	100960	839	261 •	145658	1218	325 •	203197	1739	410 •
	700	56	50890	297,9	171 •	70950	442,2	207 •	100910	587	261 •	145727	853	325 •	203147	1217	410 •
14	2000	143	51030	764	171 •	70850	1080	207 •	101320	1515	261 •	140142	2155	325 •	191909	2791	410 •
	1450	104	52060	565	171 •	72300	799	207 •	103410	1121	261 •	142978	1594	325 •	195847	2065	410 •
	1000	71	52060	389,7	171 •	72290	551	207 •	103390	773	261 •	142938	1099	325 •	195828	1424	410 •
	700	50	52060	272,8	171 •	72290	385,7	207 •	103370	541	261 •	143068	770	325 •	195868	997	410 •
16*	2000	125	50130	693	171 •	69350	973	207 •	99580	1368	261 •	141374	1798	325 •	197699	2586	410 •
	1450	91	51180	513	171 •	70780	720	207 •	101610	1012	261 •	144242	1330	325 •	201722	1913	410 •
	1000	62	51190	353,8	171 •	70790	496,6	207 •	101470	697	261 •	144204	917	325 •	201674	1319	410 •
	700	44	51190	247,7	171 •	70780	347,6	207 •	101490	488	261 •	144227	642	325 •	201827	924	410 •
18	2000	111	51510	635	171 •	71090	831	207 •	100120	1185	261 •	142207	1586	325 •	188862	2083	410 •
	1450	80	52580	470	171 •	72570	615	207 •	102200	877	261 •	145070	1173	325 •	192717	1541	410 •
	1000	55	52560	324	171 •	72540	424	207 •	102070	604	261 •	145076	809	325 •	192760	1063	410 •
	700	39	52580	226,9	171 •	72570	296,9	207 •	102110	423	261 •	144999	566	325 •	192735	744	410 •
20*	2000	100	49540	519	171 •	69980	753	207 •	97970	1061	261 •	138845	1418	325 •	183327	1844	410 •
	1450	72	50560	384	171 •	71400	557	207 •	99980	785	261 •	141674	1049	325 •	187043	1364	410 •
	1000	50	50560	264,8	171 •	71380	384	207 •	99910	541	261 •	141586	723	325 •	187105	941	410 •
	700	35	50570	185,4	171 •	71400	268,9	207 •	99990	379	261 •	141558	506	325 •	186906	658	410 •
22,5	2000	89	48340	464	171 •	68130	672	207 •	95410	941	261 •	134942	1256	325 •	176827	1613	410 •
	1450	64	49290	343	171 •	69500	497	207 •	97330	696	261 •	137668	929	325 •	180392	1193	410 •
	1000	44	49300	236,6	171 •	69510	342,8	207 •	97330	480	261 •	137735	641	325 •	180444	823	410 •
	700	31	49290	165,6	171	69500	239,9	207 •	97330	336	261 •	137520	448	325 •	180413	576	410 •
25*	2000	80	46720	409	171 •	66280	572	207 •	94540	836	261 •	127015	1064	325 •	177651	1446	410 •
	1450	58	47740	303	171 •	67610	423	207 •	96550	619	261 •	129584	787	325 •	181320	1070	410 •
	1000	40	47750	209	171 •	67600	291,7	207 •	96350	426	261 •	129641	543	325 •	181337	738	410 •
	700	28	47750	146,3	171	67600	204,2	207	96290	298	261 •	129607	380	325 •	181477	517	410 •
28	2000	71	40890	358	171 •	63880	504	207 •	90980	730	261 •	122275	930	325 •	175304	1291	410 •
	1450	52	41750	265	171 •	65200	373	207 •	92820	540	261 •	124768	688	325 •	178867	955	410 •
	1000	36	41760	182,8	171 •	65190	257,2	207 •	92720	372	261 •	124641	474	325 •	178970	659	410 •
	700	25	41740	127,9	171	65180	180	207	92580	260	261	124717	332	325 •	178854	461	410 •

DİKKAT:

* Standart tahvil oranları

* S1 sürekli çalışma durumunda ,30°C çevre sıcaklığında maksimum giriş gücü.
Eğer daha yüksek giriş gücü gerekiyorsa lütfen dış soğutucu üniteye bakınız.
Pn nominal güç servis faktör(AGMA)=1 için belirlenmiştir.
Maksimum bağlanacak gücü bulmak için bu değeri minimum 1,5 kat sayısı ile çarpınız.
2000 d/d 'dan daha yüksek giriş devirleri için teknik departmanımız ile bağlantıya geçiniz.

ZPE3 Genel Ölçüler

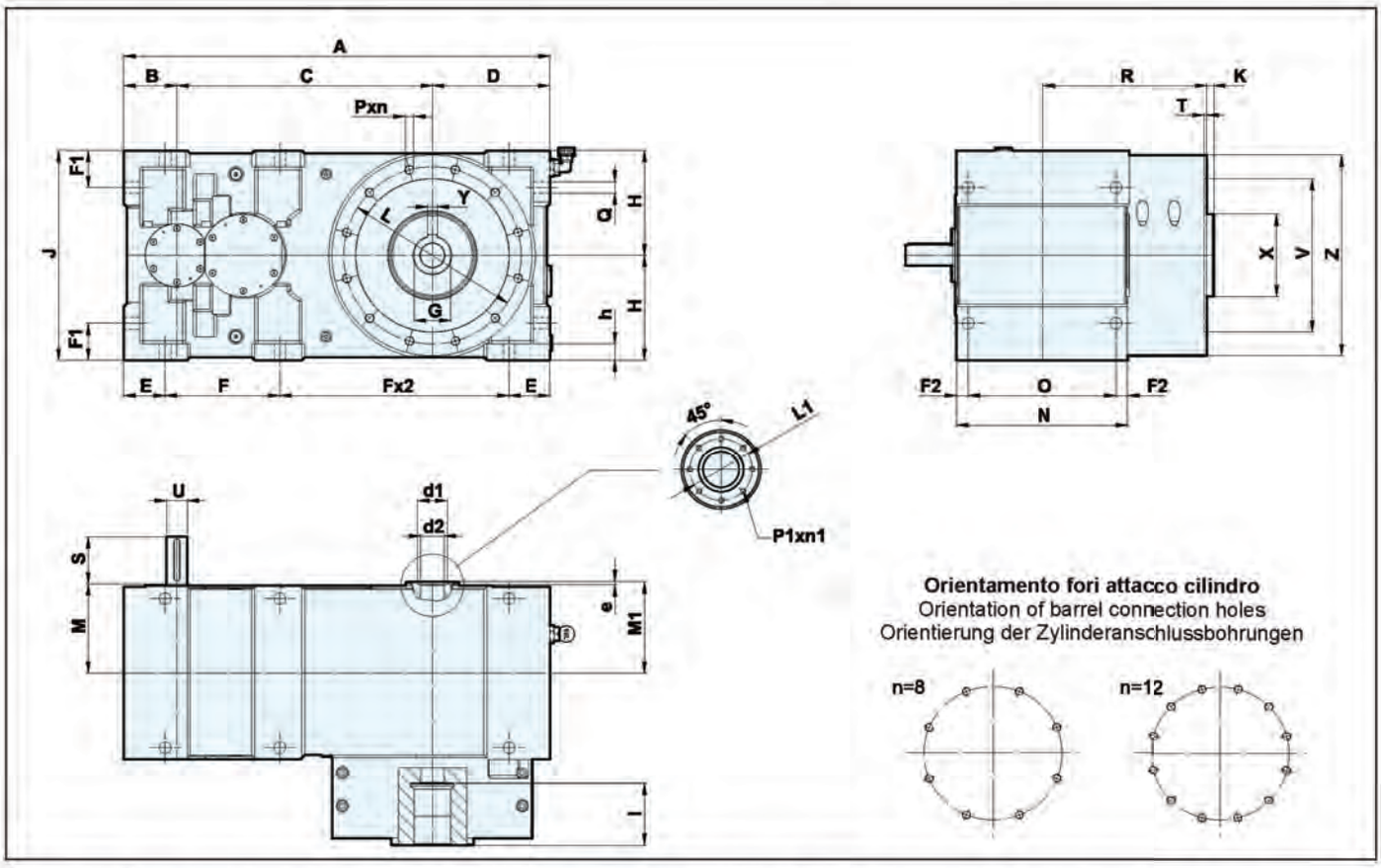

Grandezza Size/Größe	A	B	C	D	d1	d2	E	e	F	F1	F2	G H7	H H10	h	I	J	K	L	L1	M	M1
112	461	63	273	125	**22**	19	46	**8**	123	42	18	32	112	16	90	224	8	170	**35**	106	106
125	508	63	305	140	**28**	24	50	**8**	136	45	17	38	125	17	100	250	8	205	**42**	114	113
140	572	70	342	160	**30**	27	56,5	**10**	153	48	18	42	140	18	110	280	8	230	**45**	125	124
160	645	80	385	180	**32**	29	63	**10**	173	50	20,5	50	160	21	130	320	17	260	**50**	142	140
180	722	90	432	200	**40**	34	70	**10**	194	60	23	60	180	25	140	360	17	300	**62**	158	157
200	810	100	485	225	**50**	44	81	**10**	216	70	25	70	200	31	150	400	18	330	**72**	176	180
225	907	112	545	250	**60**	55	90,5	**10**	242	80	22,5	80	225	36	160	450	18	350	**82**	192	193
250	1015	125	610	280	**70**	55	101	**10**	271	90	26	90	250	40	170	500	20	400	**95**	216	217
280	1140	140	685	315	**80**	60	112,5	**10**	305	100	30	100	280	48	190	560	20	450	**105**	242	245
320	1285	160	770	355	**90**	60	125	**10**	345	112	35	110	315	54	200	630	20	500	**115**	273	275
360	1445	180	865	400	**100**	80	140,5	**10**	388	125	40	125	355	55	210	710	24	600	**140**	302	307
400	1620	200	970	450	**110**	80	160,5	**10**	433	140	45	140	400	60	220	800	24	680	**150**	340	345

Grandezza Size/Größe	N	n	n1	O	P	P1	Q	R	S i<100	S i≥100	T	U i<100	U i≥100	V H7	Y	X	Z	Thrust Bearing	Weight kg	Oil kg
112	196	8	**6**	160	M12	**M5**	14	180	50	45	5	22	19	150	10	70	200	29412E	82	4,2
125	214	8	**6**	180	M12	**M6**	16	205	56	50	5	24	22	180	10	80	230	29415E	122	5,4
140	236	8	**6**	200	M12	**M6**	18	230	63	56	5	28	24	200	12	90	260	29417E	161	7
160	266	8	**6**	225	M16	**M8**	20	260	70	63	6	32	28	230	14	110	300	29420E	253	9,5
180	296	8	**6**	250	M20	**M10**	22	290	80	70	6	35	32	260	18	**140**	350	29424E	334	15
200	330	8	**6**	280	M20	**M10**	24	320	90	80	6	40	35	290	20	160	380	29428E	485	30
225	360	12	**6**	315	M20	**M10**	27	355	100	90	6	45	40	310	22	170	400	29430E	655	26
250	407	12	**6**	355	M24	**M10**	30	405	112	100	8	50	45	365	25	**190**	450	29434E	910	48
280	460	12	**8**	400	M24	**M10**	33	445	125	112	8	55	50	400	28	**200**	520	29436E	1350	60
320	520	12	**8**	450	M24	**M12**	36	490	140	125	8	60	55	450	28	**210**	600	29440E	1900	90
360	580	12	**8**	500	M30	**M12**	39	560	160	140	10	70	60	520	32	**280**	680	29452E	2800	135
400	650	12	**8**	560	**M36**	**M16**	42	640	180	160	10	80	70	600	36	**300**	750	29456E	3900	150

Dikkat : Ağırlıklar rehber olarak düşünülmüş ve tahvil oranına ve eklenecek aksesuarlara göre değişiklik gösterebilmektedir.
Yağ miktarı B3 montaj pozisyonuna göre belirtilmiş olup bu miktar montaj pozisyonu değişikliği ve dış ünite pompalı yağlama sistemi eklenmesine göre değişiklik göstermektedir.

ZPE3 Genel Ölçüler

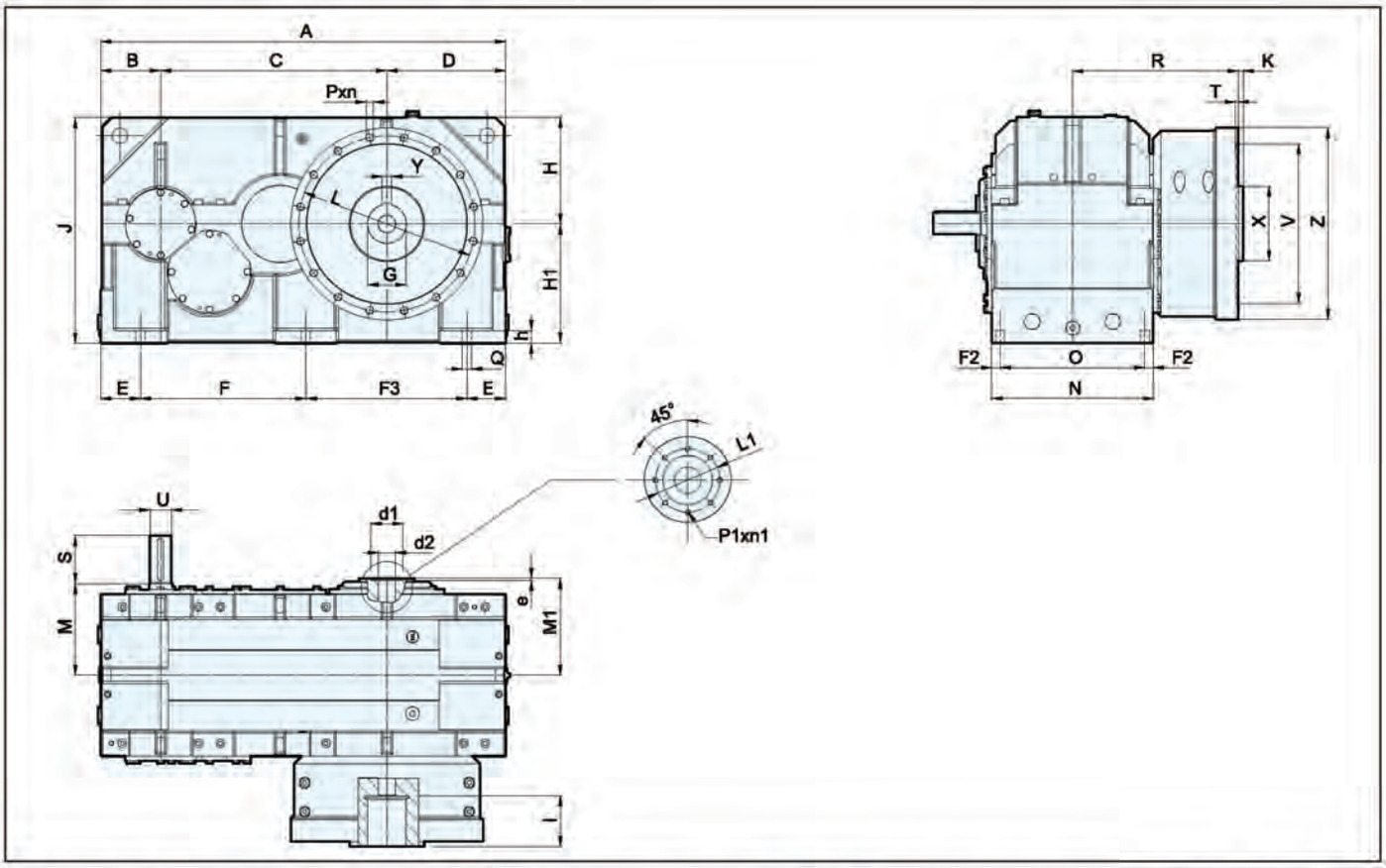

Grandezza Size/Größe	A	B	C	D	d1	d2	E	e	F	F2	F3	G H7	H H10	H1	h	I	J	K	L	L1	M	M1
450	1700	250	950	500	**130**	80	150	10	755	55	645	160	450	500	54	200	1000	24	780	**180**	383	397
500	1900	280	1060	560	**150**	80	185	10	775	40	755	**200**	500	560	60	250	1120	24	780	**200**	430	455
560	2070	280	1190	600	**180**	120	150	10	885	50	885	**250**	560	630	68	320	1190	50	800	**220**	482	521

Grandezza Size/Größe	N	n	n1	O	P	P1	Q	R	S i<100	S i≥100	T	U i<100	U i≥100	V H7	Y	X	Z	Thrust Bearing	Weight kg	Oil kg
450	740	16	**8**	630	M36	**M16**	44	768	200	180	12	90	80	700	40	**350**	870	29468E	5600	200
500	760	16	**8**	680	M36	**M16**	44	778	225	200	12	100	90	700	40	**350**	870	29468E	6800	320
560	880	16	**8**	780	M42	**M16**	44	847	225	225	12	110	100	800	56	**375**	910	29480E	8910	400

Dikkat : Daha büyük rulmanlar uygulanabilir.

Dikkat : Ağırlıklar rehber olarak düşünülmüş ve tahvil oranına ve eklenecek aksesuarlara göre değişiklik gösterebilmektedir.
Yağ miktarı B3 montaj pozisyonuna göre belirtilmiş olup bu miktar montaj pozisyonu değişikliği ve dış ünite pompalı yağlama sistemi eklenmesine göre değişiklik göstermektedir.

ZPE3 İÇİN GÜÇ (kW) VE NOMİNAL TORK DEĞERLERİ

n_1 rpm	112									
	i	n_2 rpm	MN Nm	PN kW	Pt kW	i	n_2 rpm	MN Nm	PN kW	Pt kW
2000	6,3*	317	1800	63,2	12 •	31,5*	63	2270	16,1	12 •
1450		230	1850	47	12 •		46	2320	12	12
1000		159	1850	32,4	12 •		32	2330	8,3	12
700		111	1850	22,7	12 •		22	2330	5,8	12
2000	7,1	282	2080	63,2	12 •	35,5	56	2230	14,1	12 •
1450		204	2130	47	12 •		41	2290	10,5	12
1000		141	2130	32,4	12 •		28	2280	7,2	12
700		99	2140	22,7	12 •		20	2300	5,1	12
2000	8*	250	2150	60,5	12 •	40*	50	2120	11,4	12
1450		181	2200	45	12 •		36	2180	8,5	12
1000		125	2200	31	12 •		25	2190	5,9	12
700		87	2200	21,7	12 •		17,5	2170	4,1	12
2000	9	222	2200	53	12 •	45	44	2230	11,3	12
1450		161	2260	39,4	12 •		32	2280	8,4	12
1000		111	2260	27,2	12 •		22	2290	5,8	12
700		78	2260	19	12 •		15,5	2310	4,1	12
2000	10*	200	2210	49,4	12 •	50*	40	2150	9,3	12
1450		145	2260	36,7	12 •		29	2200	6,9	12
1000		100	2260	25,3	12 •		20	2220	4,8	12
700		70	2260	17,7	12 •		14	2180	3,3	12
2000	11,2	178	2190	42,4	12 •	56	36	2240	8,9	12
1450		129	2250	31,5	12 •		26	2300	6,6	12
1000		89	2240	21,7	12 •		18	2330	4,6	12
700		62	2250	15,2	12 •		12,5	2310	3,2	12
2000	12,5*	160	2220	40,1	12 •	63*	32	2240	8,9	12
1450		116	2280	29,8	12 •		23	2300	6,6	12
1000		80	2280	20,6	12 •		16	2330	4,6	12
700		56	2280	14,4	12 •		11	2310	3,2	12
2000	14	143	2220	35,6	12 •	71	28	2220	6,7	12
1450		104	2280	26,5	12 •		20,4	2280	5	12
1000		71	2280	18,3	12 •		14	2250	3,4	12
700		50	2280	12,8	12 •		10	2270	2,4	12
2000	16*	125	2210	30,7	12 •	80*	25	2120	5,9	12
1450		91	2270	22,8	12 •		18	2180	4,4	12
1000		62	2260	15,7	12 •		12,5	2150	3	12
700		44	2270	11	12		8,7	2150	2,1	12
2000	18	111	2240	26,9	12 •	90	22	2110	5,2	12
1450		80	2290	20	12 •		16	2160	3,9	12
1000		55	2290	13,8	12 •		11	2170	2,7	12
700		39	2300	9,7	12		7,8	2180	1,9	12
2000	20*	100	2200	24,2	12 •	100*	20	2060	4,7	12
1450		72	2260	18	12 •		14,5	2110	3,5	12
1000		50	2260	12,4	12 •		10	2100	2,4	12
700		35	2260	8,7	12		7	2130	1,7	12
2000	22,5	89	2250	21,5	12 •	112	18	2090	4	12
1450		64	2310	16	12 •		13	2140	3	12
1000		44	2300	11	12		9	2170	2,1	12
700		31	2300	7,7	12		6,2	2070	1,4	12
2000	25*	80	2270	20,2	12 •	125*	16	1980	3,5	12
1450		58	2330	15	12 •		11,6	2030	2,6	12
1000		40	2320	10,3	12		8	2040	1,8	12
700		28	2320	7,2	12		5,6	2110	1,3	12
2000	28	71	2270	17,3	12 •					
1450		52	2320	12,9	12 •					
1000		36	2330	8,9	12					
700		25	2310	6,2	12					

n_1 rpm	125									
	i	n_2 rpm	MN Nm	PN kW	Pt kW	i	n_2 rpm	MN Nm	PN kW	Pt kW
2000	6,3*	317	2200	78	16 •	31,5*	63	3180	22,6	16 •
1450		230	2250	58	16 •		46	3260	16,8	16 •
1000		159	2250	40	16 •		32	3260	11,6	16
700		111	2250	28	16 •		22	3210	8	16
2000	7,1	282	2520	78	16 •	35,5	56	3240	19,4	16 •
1450		204	2590	58	16 •		41	3320	14,4	16
1000		141	2590	40	16 •		28	3310	9,9	16
700		99	2590	28	16 •		20	3340	7	16
2000	8*	250	2910	78	16 •	40*	50	3170	17,6	16 •
1450		181	2990	58	16 •		36	3260	13,1	16
1000		125	2990	40	16 •		25	3250	9	16
700		87	2990	28	16 •		17,5	3250	6,3	16
2000	9	222	3070	76	16 •	45	44	3140	16,1	16 •
1450		161	3150	56,6	16 •		32	3230	12	16
1000		111	3150	39	16 •		22	3240	8,3	16
700		78	3150	27,3	16 •		15,5	3240	5,8	16
2000	10*	200	3180	70,7	16 •	50*	40	3180	14,6	16
1450		145	3260	52,6	16 •		29	3280	10,9	16
1000		100	3270	36,3	16 •		20	3270	7,5	16
700		70	3270	25,4	16 •		14	3300	5,3	16
2000	11,2	178	3090	59	16 •	56	36	3080	12	16
1450		129	3170	44	16 •		26	3150	8,9	16
1000		89	3170	30,3	16 •		18	3080	6	16
700		62	3170	21,2	16 •		12,5	3150	4,3	16
2000	12,5*	160	3160	56,9	16 •	63*	32	3050	10,6	16
1450		116	3240	42,3	16 •		23	3130	7,9	16
1000		80	3240	29,2	16 •		16	3100	5,4	16
700		56	3240	20,4	16 •		11	3120	3,8	16
2000	14	143	3050	47	16 •	71	28	3040	9,1	16
1450		104	3130	35	16 •		20,4	3130	6,8	16
1000		71	3120	24	16 •		14	3140	4,7	16
700		50	3130	16,9	16 •		10	3150	3,3	16
2000	16*	125	3200	44,4	16 •	80*	25	3070	8,2	16
1450		91	3280	33	16 •		18	3150	6,1	16
1000		62	3280	22,8	16 •		12,5	3140	4,2	16
700		44	3270	15,9	16		8,7	3100	2,9	16
2000	18	111	3130	38,6	16 •	90	22	2980	7,3	16
1450		80	3210	28,7	16 •		16	3040	5,4	16
1000		55	3210	19,8	16 •		11	3020	3,7	16
700		39	3220	13,9	16		7,8	3030	2,6	16
2000	20*	100	3240	36,3	16 •	100*	20	2940	6,4	16
1450		72	3330	27	16 •		14,5	3040	4,8	16
1000		50	3320	18,6	16 •		10	3030	3,3	16
700		35	3320	13	16		7	3020	2,3	16
2000	22,5	89	3160	30	16 •	112	18	2990	5,8	16
1450		64	3240	22,3	16 •		13	3050	4,3	16
1000		44	3240	15,4	16		9	3090	3	16
700		31	3250	10,8	16		6,2	3090	2,1	16
2000	25*	80	3090	27,1	16 •	125*	16	2480	4,4	16
1450		58	3170	20,2	16 •		11,6	2570	3,3	16
1000		40	3170	13,9	16		8	2600	2,3	16
700		28	3190	9,8	16		5,6	2580	1,6	16
2000	28	71	3220	24,7	16 •					
1450		52	3300	18,4	16 •					
1000		36	3310	12,7	16					
700		25	3310	8,9	16					

DİKKAT:

* Standart tahvil oranları

* S1 sürekli çalışma durumunda ,30°C çevre sıcaklığında maksimum giriş gücü.
Eğer daha yüksek giriş gücü gerekiyorsa lütfen dış soğutucu üniteye bakınız.
Pn nominal güç servis faktör(AGMA)=1 için belirlenmiştir.
Maksimum bağlanacak gücü bulmak için bu değeri minimum 1,5 kat sayısı ile çarpınız.
2000 d/d ‘dan daha yüksek giriş devirleri için teknik departmanımız ile bağlantıya geçiniz.

ZPE3 İÇİN GÜÇ (kW) VE NOMİNAL TORK DEĞERLERİ

n_1 rpm	140									
	i	n_2 rpm	MN Nm	PN kW	Pt kW	i	n_2 rpm	MN Nm	PN kW	Pt kW
2000	6,3*	317	3160	107	22 •	31,5*	63	4410	30,2	22 •
1450		230	3250	80	22 •		46	4530	22,5	22 •
1000		159	3260	55,2	22 •		32	4520	15,5	22
700		111	3250	38,6	22 •		22	4540	10,9	22
2000	7,1	282	3380	107	22 •	35,5	56	4600	28,8	22 •
1450		204	3480	80	22 •		41	4710	21,4	22
1000		141	3480	55,2	22 •		28	4730	14,8	22
700		99	3480	38,6	22 •		20	4700	10,3	22
2000	8*	250	3890	107	22 •	40*	50	4450	23,8	22 •
1450		181	4010	80	22 •		36	4560	17,7	22
1000		125	4020	55,2	22 •		25	4560	12,2	22
700		87	4010	38,6	22 •		17,5	4540	8,5	22
2000	9	222	4360	103	22 •	45	44	4350	21,4	22
1450		161	4470	76,6	22 •		32	4450	15,9	22
1000		111	4470	52,8	22 •		22	4470	11	22
700		78	4470	37	22 •		15,5	4470	7,7	22
2000	10*	200	4280	93,4	22 •	50*	40	4210	19	22
1450		145	4390	69,5	22 •		29	4340	14,2	22
1000		100	4390	47,9	22 •		20	4350	9,8	22
700		70	4400	33,6	22 •		14	4370	6,9	22
2000	11,2	178	4450	88	22 •	56	36	4360	16,7	22
1450		129	4570	65,5	22 •		26	4460	12,4	22
1000		89	4570	45,2	22 •		18	4490	8,6	22
700		62	4570	31,6	22 •		12,5	4470	6	22
2000	12,5*	160	4370	80	22 •	63*	32	4270	15	22
1450		116	4510	59,8	22 •		23	4360	11,1	22
1000		80	4500	41,2	22 •		16	4390	7,7	22
700		56	4510	28,9	22 •		11	4390	5,4	22
2000	14	143	4330	68,3	22 •	71	28	4460	14	22
1450		104	4440	50,8	22 •		20,4	4570	10,4	22
1000		71	4430	35	22 •		14	4590	7,2	22
700		50	4430	24,5	22 •		10	4550	5	22
2000	16*	125	4500	64,4	22 •	80*	25	4270	11,3	22
1450		91	4620	47,9	22 •		18	4380	8,4	22
1000		62	4620	33	22 •		12,5	4390	5,8	22
700		44	4600	23	22 •		8,7	4430	4,1	22
2000	18	111	4370	51,5	22 •	90	22	4150	10	22
1450		80	4480	38,3	22 •		16	4230	7,4	22
1000		55	4480	26,4	22 •		11	4150	5	22
700		39	4480	18,5	22		7,8	4260	3,6	22
2000	20*	100	4530	48,4	22 •	100*	20	4260	9	22
1450		72	4650	36	22 •		14,5	4380	6,7	22
1000		50	4640	24,8	22 •		10	4360	4,6	22
700		35	4650	17,4	22		7	4330	3,2	22
2000	22,5	89	4470	44,2	22 •	112	18	4160	8	22
1450		64	4590	32,9	22 •		13	4230	5,9	22
1000		44	4590	22,7	22 •		9	4160	4	22
700		31	4590	15,9	22		6,2	4160	2,8	22
2000	25*	80	4380	40	22 •	125*	16	4170	7,3	22
1450		58	4500	29,8	22 •		11,6	4260	5,4	22
1000		40	4510	20,6	22		8	4230	3,7	22
700		28	4510	14,4	22		5,6	4250	2,6	22
2000	28	71	4560	36,6	22 •					
1450		52	4680	27,2	22 •					
1000		36	4690	18,8	22					
700		25	4630	13	22					

n_1 rpm	160									
	i	n_2 rpm	MN Nm	PN kW	Pt kW	i	n_2 rpm	MN Nm	PN kW	Pt kW
2000	6,3*	317	3970	141	30 •	31,5*	63	6370	45,3	30 •
1450		230	4080	105	30 •		46	6530	33,7	30 •
1000		159	4080	72,4	30 •		32	6520	23,2	30
700		111	4080	50,7	30 •		22	6540	16,3	30
2000	7,1	282	4540	141	30 •	35,5	56	6510	39	30 •
1450		204	4660	105	30 •		41	6700	29,1	30
1000		141	4660	72,4	30 •		28	6670	20	30
700		99	4660	50,7	30 •		20	6670	14	30
2000	8*	250	5220	141	30 •	40*	50	6410	35,5	30 •
1450		181	5360	105	30 •		36	6580	26,4	30
1000		125	5360	72,4	30 •		25	6580	18,2	30
700		87	5360	50,7	30 •		17,5	6560	12,7	30
2000	9	222	5620	141	30 •	45	44	6560	32,5	30 •
1450		161	5770	105	30 •		32	6740	24,2	30
1000		111	5770	72,4	30 •		22	6740	16,7	30
700		78	5780	50,7	30 •		15,5	6750	11,7	30
2000	10*	200	6370	141	30 •	50*	40	6440	27,8	30
1450		145	6550	105	30 •		29	6620	20,7	30
1000		100	6550	72,4	30 •		20	6630	14,3	30
700		70	6550	50,7	30 •		14	6620	10	30
2000	11,2	178	6330	120,5	30 •	56	36	6300	25	30
1450		129	6490	89,6	30 •		26	6460	18,6	30
1000		89	6500	61,8	30 •		18	6450	12,8	30
700		62	6500	43,3	30 •		12,5	6480	9	30
2000	12,5*	160	6210	113	30 •	63*	32	6450	23	30
1450		116	6370	84	30 •		23	6620	17,1	30
1000		80	6370	57,9	30 •		16	6620	11,8	30
700		56	6380	40,6	30 •		11	6650	8,3	30
2000	14	143	6500	104,2	30 •	71	28	6540	19,8	30
1450		104	6660	77,5	30 •		20,4	6700	14,7	30
1000		71	6660	53,4	30 •		14	6680	10,1	30
700		50	6660	37,4	30 •		10	6710	7,1	30
2000	16*	125	6400	88,3	30 •	80*	25	6320	17,6	30
1450		91	6570	65,7	30 •		18	6490	13,1	30
1000		62	6560	45,3	30 •		12,5	6470	9	30
700		44	6560	31,7	30 •		8,7	6470	6,3	30
2000	18	111	6600	79	30 •	90	22	6150	15,7	30
1450		80	6780	58,8	30 •		16	6330	11,7	30
1000		55	6780	40,6	30 •		11	6350	8,1	30
700		39	6780	28,4	30		7,8	6270	5,6	30
2000	20*	100	6530	72,6	30 •	100*	20	6310	13,7	30
1450		72	6700	54	30 •		14,5	6480	10,2	30
1000		50	6690	37,2	30 •		10	6450	7	30
700		35	6680	26	30		7	6450	4,9	30
2000	22,5	89	6330	60,2	30 •	112	18	6240	11,5	30
1450		64	6500	44,8	30 •		13	6440	8,6	30
1000		44	6500	30,9	30 •		9	6410	5,9	30
700		31	6490	21,6	30		6,2	6510	4,2	30
2000	25*	80	6200	54,2	30 •	125*	16	6240	11,5	30
1450		58	6350	40,3	30 •		11,6	6440	8,6	30
1000		40	6360	27,8	30		8	6410	5,9	30
700		28	6370	19,5	30		5,6	6510	4,2	30
2000	28	71	6490	50	30 •					
1450		52	6660	37,2	30 •					
1000		36	6670	25,7	30					
700		25	6670	18	30					

DİKKAT :

* Standart tahvil oranları

* S1 sürekli çalışma durumunda ,30°C çevre sıcaklığında maksimum giriş gücü.

Eğer daha yüksek giriş gücü gerekiyorsa lütfen dış soğutucu üniteye bakınız.

Pn nominal güç servis faktör(AGMA)=1 için belirlenmiştir

Maksimum bağlanacak gücü bulmak için bu değeri minimum 1,5 kat sayısı ile çarpınız.

2000 d/d ‘dan daha yüksek giriş devirleri için teknik departmanımız ile bağlantıya geçiniz.

ZPE3 İÇİN GÜÇ (kW) VE NOMİNAL TORK DEĞERLERİ

n_1 rpm	180									
	i	n_2 rpm	MN Nm	PN kW	Pt kW	i	n_2 rpm	MN Nm	PN kW	Pt kW
2000	6,3*	317	5340	193	40 •	31,5*	63	9220	63,2	40 •
1450		230	5500	144	40 •		46	9450	47	40 •
1000		159	5500	99,3	40 •		32	9450	32,4	40
700		111	5500	69,5	40 •		22	9460	22,7	40
2000	7,1	282	6100	193	40 •	35,5	56	9000	57	40 •
1450		204	6280	144	40 •		41	9250	42,5	40 •
1000		141	6280	99,3	40 •		28	9250	29,3	40
700		99	6280	69,5	40 •		20	9250	20,5	40
2000	8*	250	7020	193	40 •	40*	50	9260	48,7	40 •
1450		181	7220	144	40 •		36	9490	36,2	40
1000		125	7220	99,3	40 •		25	9500	25	40
700		87	7220	69,5	40 •		17,5	9500	17,5	40
2000	9	222	8150	193	40 •	45	44	9050	44	40 •
1450		161	8390	144	40 •		32	9310	32,8	40
1000		111	8390	99,3	40 •		22	9300	22,6	40
700		78	8390	69,5	40 •		15,5	9290	15,8	40
2000	10*	200	8690	190	40 •	50*	40	9120	37,4	40
1450		145	8930	141,6	40 •		29	9350	27,8	40
1000		100	8930	97,7	40 •		20	9360	19,2	40
700		70	8930	68,4	40 •		14	9340	13,4	40
2000	11,2	178	9080	177	40 •	56	36	8900	33,6	40
1450		129	9310	131,5	40 •		26	9130	25	40
1000		89	9310	90,7	40 •		18	9110	17,2	40
700		62	9310	63,5	40 •		12,5	9160	12,1	40
2000	12,5*	160	8920	161	40 •	63*	32	8870	31	40
1450		116	9170	120	40 •		23	9120	23,1	40
1000		80	9170	82,8	40 •		16	9100	15,9	40
700		56	9160	57,9	40 •		11	9160	11,2	40
2000	14	143	8980	146	40 •	71	28	9150	29,3	40
1450		104	9210	108,5	40 •		20,4	9390	21,8	40
1000		71	9210	74,8	40 •		14	9370	15	40
700		50	9210	52,4	40 •		10	9370	10,5	40
2000	16*	125	9200	123	40 •	80*	25	8700	23,5	40
1450		91	9440	91,5	40 •		18	8930	17,5	40
1000		62	9420	63	40 •		12,5	8960	12,1	40
700		44	9440	44,2	40 •		8,7	8880	8,4	40
2000	18	111	9040	112	40 •	90	22	8400	20,7	40
1450		80	9300	83,5	40 •		16	8620	15,4	40
1000		55	9300	57,6	40 •		11	8600	10,6	40
700		39	9290	40,3	40 •		7,8	8580	7,4	40
2000	20*	100	8910	102	40 •	100*	20	8710	19,5	40
1450		72	9120	75,7	40 •		14,5	8930	14,5	40
1000		50	9120	52,2	40 •		10	8930	10	40
700		35	9110	36,5	40		7	8930	7	40
2000	22,5	89	9140	85	40 •	112	18	8420	17,2	40
1450		64	9370	63,2	40 •		13	8640	12,8	40
1000		44	9380	43,6	40 •		9	8620	8,8	40
700		31	9370	30,5	40		6,2	8670	6,2	40
2000	25*	80	8960	77	40 •	125*	16	7970	14,2	40
1450		58	9200	57,3	40 •		11,6	8210	10,6	40
1000		40	9190	39,5	40		8	8200	7,3	40
700		28	9210	27,7	40		5,6	8180	5,1	40
2000	28	71	8750	69,2	40 •					
1450		52	8980	51,5	40 •					
1000		36	8980	35,5	40					
700		25	9000	24,9	40					

n_1 rpm	200									
	i	n_2 rpm	MN Nm	PN kW	Pt kW	i	n_2 rpm	MN Nm	PN kW	Pt kW
2000	6,3*	317	8190	292	51 •	31,5*	63	12500	89	51 •
1450		230	8390	217	51 •		46	12830	66,2	51 •
1000		159	8390	149,7	51 •		32	12840	45,7	51
700		111	8390	104,8	51 •		22	12840	32	51
2000	7,1	282	9340	292	51 •	35,5	56	12870	82,7	51 •
1450		204	9570	217	51 •		41	13200	61,5	51 •
1000		141	9580	149,7	51 •		28	13200	42,4	51
700		99	9580	104,8	51 •		20	13210	29,7	51
2000	8*	250	10740	292	51 •	40*	50	12550	69,5	51 •
1450		181	11000	217	51 •		36	12880	51,7	51 •
1000		125	11010	149,7	51 •		25	12900	35,7	51
700		87	11010	104,8	51 •		17,5	12900	25	51
2000	9	222	11550	292	51 •	45	44	12310	62,2	51 •
1450		161	11840	217	51 •		32	12640	46,3	51
1000		111	11840	149,7	51 •		22	12630	31,9	51
700		78	11840	104,8	51 •		15,5	12670	22,4	51
2000	10*	200	12340	275	51 •	50*	40	12650	53,8	51 •
1450		145	12690	205	51 •		29	12970	40	51
1000		100	12690	141,4	51 •		20	12980	27,6	51
700		70	12700	99	51 •		14	12970	19,3	51
2000	11,2	178	12090	232	51 •	56	36	12390	48,7	51
1450		129	12430	173	51 •		26	12700	36,2	51
1000		89	12430	119,3	51 •		18	12720	25	51
700		62	12430	83,5	51 •		12,5	12720	17,5	51
2000	12,5*	160	12400	211	51 •	63*	32	12660	44,5	51
1450		116	12710	156,8	51 •		23	12950	33	51
1000		80	12690	108	51 •		16	12970	22,8	51
700		56	12710	75,7	51 •		11	13000	16	51
2000	14	143	12170	192	51 •	71	28	12140	36,3	51
1450		104	12500	143	51 •		20,4	12450	27	51
1000		71	12500	98,6	51 •		14	12440	18,6	51
700		50	12500	69	51 •		10	12420	13	51
2000	16*	125	12410	173	51 •	80*	25	12510	35	51
1450		91	12760	129	51 •		18	12810	26	51
1000		62	12770	89	51 •		12,5	12790	17,9	51
700		44	12770	62,3	51 •		8,7	12860	12,6	51
2000	18	111	12490	157	51 •	90	22	11850	28	51
1450		80	12820	116,8	51 •		16	12140	20,8	51
1000		55	12830	80,6	51 •		11	12100	14,3	51
700		39	12820	56,4	51 •		7,8	12090	10	51
2000	20*	100	12640	140	51 •	100*	20	12200	25,8	51
1450		72	12950	104	51 •		14,5	12520	19,2	51
1000		50	12950	71,7	51 •		10	12480	13,2	51
700		35	12950	50,2	51		7	12560	9,3	51
2000	22,5	89	12370	118	51 •	112	18	11860	23	51
1450		64	12720	88	51 •		13	12160	17,1	51
1000		44	12720	60,7	51 •		9	12170	11,8	51
700		31	12730	42,5	51		6,2	12230	8,3	51
2000	25*	80	12140	107	51 •	125*	16	11470	20,3	51
1450		58	12470	79,7	51 •		11,6	11770	15,1	51
1000		40	12480	55	51 •		8	11750	10,4	51
700		28	12480	38,5	51		5,6	11780	7,3	51
2000	28	71	12700	97,5	51 •					
1450		52	13020	72,5	51 •					
1000		36	13020	50	51					
700		25	13020	35	51					

DİKKAT:

* Standart tahvil oranları

* S1 sürekli çalışma durumunda ,30°C çevre sıcaklığında maksimum giriş gücü.

Eğer daha yüksek giriş gücü gerekiyorsa lütfen dış soğutucu üniteye bakınız.

Pn nominal güç servis faktör(AGMA)=1 için belirlenmiştir.

Maksimum bağlanacak gücü bulmak için bu değeri minimum 1,5 kat sayısı ile çarpınız.

2000 d/d ‘dan daha yüksek giriş devirleri için teknik departmanımız ile bağlantıya geçiniz.

ZPE3 İÇİN GÜÇ (kW) VE NOMİNAL TORK DEĞERLERİ

n_1 rpm	225									
	i	n2 rpm	MN Nm	PN kW	Pt kW	i	n_2 rpm	MN Nm	PN kW	Pt kW
2000	6,3*	317	11660	400	67 •	31,5*	63	17190	118	67 •
1450		230	11980	298	67 •		46	17660	87,9	67 •
1000		159	11950	205	67 •		32	17660	60,6	67
700		111	12000	144	67 •		22	17650	42,4	67
2000	7,1	282	13280	400	67 •	35,5	56	17600	109	67 •
1450		204	13650	298	67 •		41	18010	80,9	67 •
1000		141	13620	205	67 •		28	18020	55,8	67
700		99	13660	144	67 •		20	17990	39	67
2000	8*	250	14220	400	67 •	40*	50	17310	92,5	67 •
1450		181	14610	298	67 •		36	17760	68,8	67 •
1000		125	14570	205	67 •		25	17740	47,4	67
700		87	14620	144	67 •		17,5	17750	33,2	67
2000	9	222	16390	400	67 •	45	44	17000	84	67 •
1450		161	16840	298	67 •		32	17390	62,3	67
1000		111	16800	205	67 •		22	17400	43	67
700		78	16860	144	67 •		15,5	17340	30	67
2000	10*	200	16520	374	67 •	50*	40	17640	78	67 •
1450		145	16940	278	67 •		29	18160	58,2	67
1000		100	16940	191,7	67 •		20	18090	40	67
700		70	16910	134	67 •		14	18090	28	67
2000	11,2	178	16670	337	67 •	56	36	17030	64,6	67
1450		129	17130	251	67 •		26	17460	48	67
1000		89	17120	173	67 •		18	17510	33,2	67
700		62	17100	121	67 •		12,5	17480	23,2	67
2000	12,5*	160	17030	297	67 •	63*	32	17390	59	67
1450		116	17470	221	67 •		23	17890	44	67
1000		80	17470	152,4	67 •		16	17870	30,3	67
700		56	17480	106,7	67 •		11	17860	21,2	67
2000	14	143	16690	270	67 •	71	28	17090	53,6	67
1450		104	17130	201	67 •		20,4	17550	39,9	67
1000		71	17130	138,6	67 •		14	17540	27,5	67
700		50	17130	97	67 •		10	17580	19,3	67
2000	16*	125	17150	231	67 •	80*	25	17090	47	67
1450		91	17610	172	67 •		18	17550	35	67
1000		62	17610	118,6	67 •		12,5	17600	24,2	67
700		44	17600	83	67 •		8,7	17560	16,9	67
2000	18	111	16850	201	67 •	90	22	17130	41,2	67
1450		80	17340	150	67 •		16	17610	30,7	67
1000		55	17330	103,4	67 •		11	17630	21,2	67
700		39	17340	72,4	67 •		7,8	17580	14,8	67
2000	20*	100	17080	182	67 •	100*	20	16700	37	67
1450		72	17540	135,5	67 •		14,5	17180	27,6	67
1000		50	17530	93,4	67 •		10	17150	19	67
700		35	17540	65,4	67		7	17150	13,3	67
2000	22,5	89	17320	172	67 •	112	18	16780	32,6	67
1450		64	17770	128	67 •		13	17250	24,3	67
1000		44	17780	88,3	67 •		9	17290	16,8	67
700		31	17780	61,8	67		6,2	17200	11,7	67
2000	25*	80	17090	146,5	67 •	125*	16	16260	29	67
1450		58	17540	109	67 •		11,6	16710	21,6	67
1000		40	17550	75,2	67 •		8	16710	14,9	67
700		28	17540	52,6	67		5,6	16670	10,4	67
2000	28	71	17410	138,5	67 •					
1450		52	17860	103	67 •					
1000		36	17850	71	67 •					
700		25	17850	49,7	67					

n_1 rpm	250									
	i	n_2 rpm	MN Nm	PN kW	Pt kW	i	n_2 rpm	MN Nm	PN kW	Pt kW
2000	6,3*	317	16540	587	85 •	31,5*	63	23900	170	85 •
1450		230	16980	437	85 •		46	24510	126,4	85 •
1000		159	16960	301	85 •		32	24520	87,2	85 •
700		111	16990	211	85 •		22	24500	61	85
2000	7,1	282	18970	587	85 •	35,5	56	24390	146	85 •
1450		204	19480	437	85 •		41	25050	108,7	85 •
1000		141	19450	301	85 •		28	25060	75	85
700		99	19480	211	85 •		20	25060	52,5	85
2000	8*	250	21940	587	85 •	40*	50	23990	133	85 •
1450		181	22520	437	85 •		36	24680	99,2	85 •
1000		125	22500	301	85 •		25	24670	68,4	85
700		87	22530	211	85 •		17,5	24680	47,9	85
2000	9	222	22790	565	85 •	45	44	23630	121	85 •
1450		161	23370	420	85 •		32	24250	90	85 •
1000		111	23320	289	85 •		22	24220	62	85
700		78	23400	203	85 •		15,5	24220	43,4	85
2000	10*	200	23580	524	85 •	50*	40	24190	111	85 •
1450		145	24200	390	85 •		29	24800	82,5	85
1000		100	24210	269	85 •		20	24800	56,9	85
700		70	24170	188	85 •		14	24780	39,8	85
2000	11,2	178	23060	441	85 •	56	36	23210	90,5	85 •
1450		129	23660	328	85 •		26	23810	67,3	85
1000		89	23640	226	85 •		18	23800	46,4	85
700		62	23610	158	85 •		12,5	23820	32,5	85
2000	12,5*	160	23480	423	85 •	63*	32	23200	80,7	85
1450		116	24120	315	85 •		23	23790	60	85
1000		80	24100	217	85 •		16	23800	41,4	85
700		56	24110	152	85 •		11	23820	29	85
2000	14	143	23770	382	85 •	71	28	23370	70	85
1450		104	24380	284	85 •		20,4	23950	52	85
1000		71	24400	196	85 •		14	23970	35,9	85
700		50	24360	137	85 •		10	23950	25,1	85
2000	16*	125	23820	331	85 •	80*	25	23350	62,4	85
1450		91	24420	246	85 •		18	23950	46,4	85
1000		62	24430	169,7	85 •		12,5	23950	32	85
700		44	24430	118,8	85 •		8,7	23950	22,4	85
2000	18	111	24030	289	85 •	90	22	22660	55,5	85
1450		80	24660	215	85 •		16	23260	41,3	85
1000		55	24610	148	85 •		11	23280	28,5	85
700		39	24660	103,8	85 •		7,8	23220	19,9	85
2000	20*	100	24200	271	85 •	100*	20	22770	48,8	85
1450		72	24880	202	85 •		14,5	23360	36,3	85
1000		50	24830	139	85 •		10	23330	25	85
700		35	24880	97,5	85 •		7	23330	17,5	85
2000	22,5	89	23570	224	85 •	112	18	22740	43,5	85
1450		64	24240	167	85 •		13	23370	32,4	85
1000		44	24200	115	85 •		9	23320	22,3	85
700		31	24230	80,6	85		6,2	23300	15,6	85
2000	25*	80	23240	204	85 •	125*	16	22010	38,4	85
1450		58	23890	152	85 •		11,6	22620	28,6	85
1000		40	23880	104,8	85 •		8	22590	19,7	85
700		28	23900	73,4	85		5,6	22600	13,8	85
2000	28	71	24220	186	85 •					
1450		52	24880	138,5	85 •					
1000		36	24870	95,5	85 •					
700		25	24890	66,9	85					

DİKKAT:

* Standart tahvil oranları
* S1 sürekli çalışma durumunda ,30°C çevre sıcaklığında maksimum giriş gücü.

Eğer daha yüksek giriş gücü gerekiyorsa lütfen dış soğutucu üniteye bakınız.

Pn nominal güç servis faktör(AGMA)=1 için belirlenmiştir.

Maksimum bağlanacak gücü bulmak için bu değeri minimum 1,5 kat sayısı ile çarpınız.

2000 d/d ‘dan daha yüksek giriş devirleri için teknik departmanımız ile bağlantıya geçiniz.

ZPE3 İÇİN GÜÇ (kW) VE NOMİNAL TORK DEĞERLERİ

n_1 rpm	280									
	i	n_2 rpm	MN Nm	PN kW	Pt kW	i	n_2 rpm	MN Nm	PN kW	Pt kW
2000	6,3*	317	23620	801	108 •	31,5*	63	33990	233	108 •
1450		230	24240	596	108 •		46	34890	173,4	108 •
1000		159	24240	411	108 •		32	34900	119,6	108 •
700		111	24240	287,7	108 •		22	34890	83,7	108
2000	7,1	282	25280	801	108 •	35,5	56	35290	221	108 •
1450		204	25950	596	108 •		41	36210	164,4	108 •
1000		141	25950	411	108 •		28	36210	113,4	108 •
700		99	25950	287,7	108 •		20	36220	79,4	108
2000	8*	250	29130	801	108 •	40*	50	34240	183,3	108 •
1450		181	29900	596	108 •		36	35120	136,3	108 •
1000		125	29900	411	108 •		25	35120	94	108
700		87	29900	287,7	108 •		17,5	35120	65,8	108
2000	9	222	33040	781	108 •	45	44	34960	168	108 •
1450		161	33910	581	108 •		32	35880	125	108 •
1000		111	33910	400,7	108 •		22	35880	86,2	108
700		78	33910	280,5	108 •		15,5	35860	60,3	108
2000	10*	200	32540	710	108 •	50*	40	34410	152,6	108 •
1450		145	33380	528	108 •		29	35300	113,5	108 •
1000		100	33370	364	108 •		20	35310	78,3	108
700		70	33380	254,9	108 •		14	35300	54,8	108
2000	11,2	178	33910	670	108 •	56	36	33650	129	108 •
1450		129	34760	498	108 •		26	34540	96	108
1000		89	34760	343,4	108 •		18	34540	66,2	108
700		62	34760	240,4	108 •		12,5	34510	46,3	108
2000	12,5*	160	33450	612	108 •	63*	32	34570	119,4	108 •
1450		116	34300	455	108 •		23	35470	88,8	108
1000		80	34300	313,8	108 •		16	35440	61,2	108
700		56	34310	219,7	108 •		11	35490	42,9	108
2000	14	143	34240	547	108 •	71	28	33840	107,5	108
1450		104	35140	407	108 •		20,4	34740	80	108
1000		71	35140	280,7	108 •		14	34760	55,2	108
700		50	35140	196,5	108 •		10	34720	38,6	108
2000	16*	125	33860	465	108 •	80*	25	33880	89	108
1450		91	34750	346	108 •		18	34810	66,3	108
1000		62	34750	238,6	108 •		12,5	34790	45,7	108
700		44	34740	167	108 •		8,7	34800	32	108
2000	18	111	33880	433	108 •	90	22	33080	79,6	108
1450		80	34750	322	108 •		16	33930	59,2	108
1000		55	34740	222	108 •		11	33910	40,8	108
700		39	34740	155,4	108 •		7,8	33950	28,6	108
2000	20*	100	34720	371	108 •	100*	20	33180	72,6	108
1450		72	35630	276	108 •		14,5	34040	54	108
1000		50	35620	190,3	108 •		10	34010	37,2	108
700		35	35620	133,2	108 •		7	33950	26	108
2000	22,5	89	34270	339	108 •	112	18	33150	63,6	108
1450		64	35140	252	108 •		13	34010	47,3	108
1000		44	35140	173,8	108 •		9	33980	32,6	108
700		31	35150	121,7	108 •		6,2	33950	22,8	108
2000	25*	80	33730	308	108 •	125*	16	32130	56,2	108
1450		58	34590	229	108 •		11,6	32960	41,8	108
1000		40	34580	157,9	108 •		8	32930	28,8	108
700		28	34610	110,6	108 •		5,6	33000	20,2	108
2000	28	71	35040	281	108 •					
1450		52	35950	209	108 •					
1000		36	35910	144	108 •					
700		25	35950	100,9	108					

320									
i	n_2 rpm	MN Nm	PN kW	Pt kW	i	n_2 rpm	MN Nm	PN kW	Pt kW
6,3*	317	29690	1055	139 •	31,5*	63	49750	354	139 •
	230	30480	785	139 •		46	50980	263	139 •
	159	30450	541	139 •		32	50980	181,4	139 •
	111	30480	379	139 •		22	50990	127	139
7,1	282	33940	1055	139 •	35,5	56	50890	305	139 •
	204	34830	785	139 •		41	52240	227	139 •
	141	34800	541	139 •		28	52260	156,6	139 •
	99	34830	379	139 •		20	52250	109,6	139
8*	250	39070	1055	139 •	40*	50	50050	277	139 •
	181	40100	785	139 •		36	51340	206	139 •
	125	40070	541	139 •		25	51310	142	139 •
	87	40100	379	139 •		17,5	51310	99,4	139
9	222	42070	1055	139 •	45	44	51270	254	139 •
	161	43170	785	139 •		32	52620	189	139 •
	111	43140	541	139 •		22	52610	130,3	139
	78	43180	379	139 •		15,5	52600	91,2	139
10*	200	47700	1055	139 •	50*	40	50300	217	139 •
	145	48950	785	139 •		29	51740	161,8	139 •
	100	48920	541	139 •		20	51740	111,6	139
	70	48960	379	139 •		14	51660	78	139
11,2	178	48870	930	139 •	56	36	49380	196	139 •
	129	50160	692	139 •		26	50600	145,6	139 •
	89	50130	477	139 •		18	50590	100,4	139
	62	50150	334	139 •		12,5	50600	70,3	139
12,5*	160	49810	906	139 •	63*	32	50480	180	139 •
	116	51110	674	139 •		23	51920	134,2	139
	80	51110	464,8	139 •		16	51940	92,6	139
	56	51110	325,4	139 •		11	51930	64,8	139
14	143	50680	813	139 •	71	28	48230	145	139 •
	104	52020	605	139 •		20,4	49410	107,7	139
	71	52010	417,2	139 •		14	49430	74,3	139
	50	52010	292	139 •		10	49420	52	139
16*	125	49560	684	139 •	80*	25	49600	134	139
	91	50870	509	139 •		18	51050	100	139
	62	50860	351	139 •		12,5	51080	69	139
	44	50860	245,7	139 •		8,7	51080	48,3	139
18	111	51220	613	139 •	90	22	48470	120	139
	80	52550	456	139 •		16	49700	89,2	139
	55	52560	314,5	139 •		11	49680	61,5	139
	39	52520	220	139 •		7,8	49620	43	139
20*	100	50740	564	139 •	100*	20	46950	106	139
	72	52120	420	139 •		14,5	48140	78,8	139
	50	52120	289,7	139 •		10	48100	54,3	139
	35	52130	202,8	139 •		7	48090	38	139
22,5	89	49220	468	139 •	112	18	48560	99,5	139
	64	50480	348	139 •		13	49820	74	139
	44	50480	240	139 •		9	49780	51	139
	31	50480	168	139 •		6,2	49920	35,8	139
25*	80	50550	437	139 •	125*	16	47090	88	139
	58	51850	325	139 •		11,6	48350	65,5	139
	40	51820	224	139 •		8	48380	45,2	139
	28	51850	156,9	139 •		5,6	48320	31,6	139
28	71	50620	390	139 •					
	52	51910	290	139 •					
	36	51910	200	139 •					
	25	51910	140	139 •					

DİKKAT:

* Standart tahvil oranları
* S1 sürekli çalışma durumunda ,30°C çevre sıcaklığında maksimum giriş gücü.

Eğer daha yüksek giriş gücü gerekiyorsa lütfen dış soğutucu üniteye bakınız.

Pn nominal güç servis faktör(AGMA)=1 için belirlenmiştir.

Maksimum bağlanacak gücü bulmak için bu değeri minimum 1,5 kat sayısı ile çarpınız.

2000 d/d ‘dan daha yüksek giriş devirleri için teknik departmanımız ile bağlantıya geçiniz.

ZPE3 İÇİN GÜÇ (kW) VE NOMİNAL TORK DEĞERLERİ

n_1 rpm	360									
	i	n_2 rpm	MN Nm	PN kW	Pt kW	i	n_2 rpm	MN Nm	PN kW	Pt kW
2000	6,3*	317	40410	1460	170 •	31,5*	63	71900	493	170 •
1450		230	41460	1086	170 •		46	73820	367	170 •
1000		159	41460	749	170 •		32	73790	253	170 •
700		111	41440	524	170 •		22	73750	177	170 •
2000	7,1	282	46140	1460	170 •	35,5	56	70730	448	170 •
1450		204	47340	1086	170 •		41	72510	333	170 •
1000		141	47340	749	170 •		28	72530	229,7	170 •
700		99	47320	524	170 •		20	72530	160,8	170
2000	8*	250	53080	1460	170 •	40*	50	72600	382	170 •
1450		181	54460	1086	170 •		36	74450	284	170 •
1000		125	54460	749	170 •		25	74460	195,9	170 •
700		87	54430	524	170 •		17,5	74390	137	170
2000	9	222	61650	1460	170 •	45	44	71180	346	170 •
1450		161	63250	1086	170 •		32	73130	257,7	170 •
1000		111	63260	749	170 •		22	73120	177,7	170 •
700		78	63220	524	170 •		15,5	73120	124,4	170
2000	10*	200	66740	1460	170 •	50*	40	71440	293	170 •
1450		145	68480	1086	170 •		29	73320	218	170 •
1000		100	68480	749	170 •		20	73300	150,3	170
700		70	68440	524	170 •		14	73290	105,2	170
2000	11,2	178	70260	1369	170 •	56	36	69930	264	170 •
1450		129	72060	1018	170 •		26	71800	196,5	170 •
1000		89	72060	702	170 •		18	71790	135,5	170
700		62	72000	491	170 •		12,5	71830	94,9	170
2000	12,5*	160	69340	1252	170 •	63*	32	70120	245	170 •
1450		116	71120	931	170 •		23	71850	182	170 •
1000		80	71120	642	170 •		16	71840	125,5	170
700		56	71050	449	170 •		11	71880	87,9	170
2000	14	143	69650	1132	170 •	71	28	68070	218	170 •
1450		104	71460	842	170 •		20,4	69980	162,5	170
1000		71	71460	580,7	170 •		14	69940	112	170
700		50	71460	406,5	170 •		10	69940	78,4	170
2000	16*	125	71490	956	170 •	80*	25	70540	189	170 •
1450		91	73340	711	170 •		18	72380	140,6	170
1000		62	73290	490	170 •		12,5	72410	97	170
700		44	73290	343	170 •		8,7	72410	67,9	170
2000	18	111	70460	873	170 •	90	22	68810	169	170
1450		80	72250	649	170 •		16	70420	125,4	170
1000		55	72250	447,6	170 •		11	70440	86,5	170
700		39	72180	313	170 •		7,8	70380	60,5	170
2000	20*	100	69200	792	170 •	100*	20	68780	154	170
1450		72	70980	589	170 •		14,5	70530	114,5	170
1000		50	70940	406	170 •		10	70560	79	170
700		35	70890	284	170 •		7	70560	55,3	170
2000	22,5	89	71280	663	170 •	112	18	68790	140	170
1450		64	73110	493	170 •		13	70620	104,2	170
1000		44	73110	340	170 •		9	70660	71,9	170
700		31	73110	238	170 •		6,2	70620	50,3	170
2000	25*	80	69950	601	170 •	125*	16	68650	127	170
1450		58	71760	447	170 •		11,6	70680	94,8	170
1000		40	71700	308	170 •		8	70700	65,4	170
700		28	71760	215,8	170 •		5,6	70730	45,8	170
2000	28	71	68540	542	170 •					
1450		52	70290	403	170 •					
1000		36	70280	277,9	170 •					
700		25	70310	194,6	170 •					

n_1 rpm	400									
	i	n_2 rpm	MN Nm	PN kW	Pt kW	i	n_2 rpm	MN Nm	PN kW	Pt kW
2000	6,3*	317	60800	2160	211 •	31,5*	63	99060	672	211 •
1450		230	62350	1606	211 •		46	101670	500	211 •
1000		159	62320	1107	211 •		32	101420	344	211 •
700		111	62320	775	211 •		22	101510	241	211 •
2000	7,1	282	70250	2160	211 •	35,5	56	102910	641	211 •
1450		204	72040	1606	211 •		41	105630	477	211 •
1000		141	72010	1107	211 •		28	105640	329	211 •
700		99	72010	775	211 •		20	105500	230	211 •
2000	8*	250	75760	2160	211 •	40*	50	101520	583	211 •
1450		181	77700	1606	211 •		36	104240	434	211 •
1000		125	77660	1107	211 •		25	104130	299	211 •
700		87	77670	775	211 •		17,5	103980	209	211
2000	9	222	88860	2160	211 •	45	44	97350	470	211 •
1450		161	91130	1606	211 •		32	100000	350	211 •
1000		111	91080	1107	211 •		22	99840	241	211 •
700		78	91090	775	211 •		15,5	100020	169	211
2000	10*	200	97980	2116	211 •	50*	40	94840	417	211 •
1450		145	100530	1574	211 •		29	97250	310	211 •
1000		100	100480	1085	211 •		20	96890	213	211 •
700		70	100540	760	211 •		14	96830	149	211
2000	11,2	178	96730	1926	211 •	56	36	100420	407	211 •
1450		129	99200	1432	211 •		26	103120	303	211 •
1000		89	99140	987	211 •		18	103130	209	211
700		62	99150	691	211 •		12,5	102920	146	211
2000	12,5*	160	98840	1722	211 •	63*	32	100600	337	211 •
1450		116	101410	1281	211 •		23	103350	251	211 •
1000		80	101360	883	211 •		16	103290	173	211
700		56	101350	618	211 •		11	103200	121	211
2000	14	143	98990	1556	211 •	71	28	98520	302	211 •
1450		104	101530	1157	211 •		20,4	101250	225	211 •
1000		71	101530	798	211 •		14	101130	155	211
700		50	101430	558	211 •		10	100670	108	211
2000	16*	125	98490	1320	211 •	80*	25	95650	267	211 •
1450		91	101070	982	211 •		18	98330	199	211
1000		62	101030	677	211 •		12,5	98150	137	211
700		44	101050	474	211 •		8,7	98250	96	211
2000	18	111	96890	1193	211 •	90	22	96050	231	211 •
1450		80	99360	887	211 •		16	98640	172	211
1000		55	99240	611	211 •		11	98130	118	211
700		39	99310	428	211 •		7,8	98600	83	211
2000	20*	100	101080	1085	211 •	100*	20	99180	215	211 •
1450		72	103690	807	211 •		14,5	101800	160	211
1000		50	103590	556	211 •		10	101480	110	211
700		35	103540	389	211 •		7	101480	77	211
2000	22,5	89	99730	987	211 •	112	18	96740	191	211
1450		64	102300	734	211 •		13	99210	142	211
1000		44	102250	506	211 •		9	99280	98	211
700		31	102200	354	211 •		6,2	99140	68,5	211
2000	25*	80	97880	890	211 •	125*	16	92840	166	211
1450		58	100420	662	211 •		11,6	95650	124	211
1000		40	100300	456	211 •		8	95640	85,5	211
700		28	100240	319	211 •		5,6	95880	60	211
2000	28	71	102270	819	211 •					
1450		52	104890	609	211 •					
1000		36	104890	420	211 •					
700		25	104890	294	211 •					

DİKKAT:

* Standart tahvil oranları
* S1 sürekli çalışma durumunda ,30°C çevre sıcaklığında maksimum giriş gücü.

Eğer daha yüksek giriş gücü gerekiyorsa lütfen dış soğutucu üniteye bakınız.

Pn nominal güç servis faktör(AGMA)=1 için belirlenmiştir.

Maksimum bağlanacak gücü bulmak için bu değeri minimum 1,5 kat sayısı ile çarpınız.

2000 d/d ‘dan daha yüksek giriş devirleri için teknik departmanımız ile bağlantıya geçiniz.

ZPE3 İÇİN GÜÇ (kW) VE NOMİNAL TORK DEĞERLERİ

n_1 rpm	450									
	i	n_2 rpm	MN Nm	PN kW	Pt kW	i	n_2 rpm	MN Nm	PN kW	Pt kW
2000	6,3*	317	81977	2839	274 •	31,5*	63	148441	1000	274 •
1450		230	83650	2100	274 •		46	151470	740	274 •
1000		159	83650	1448	274 •		32	151470	510	274 •
700		111	83650	1014	274 •		22	151470	357	274 •
2000	7,1	282	94182	2839	274 •	35,5	56	151900	864	274 •
1450		204	96100	2100	274 •		41	155000	639	274 •
1000		141	96100	1448	274 •		28	155000	441	274 •
700		99	96100	1014	274 •		20	155000	309	274 •
2000	8*	250	111030	2839	274 •	40*	50	149685	785	274 •
1450		181	111330	2100	274 •		36	152740	581	274 •
1000		125	111330	1448	274 •		25	152740	401	274 •
700		87	111330	1014	274 •		17,5	152740	281	274 •
2000	9	222	122314	2839	274 •	45	44	146539	707	274 •
1450		161	124810	2100	274 •		32	149530	523	274 •
1000		111	124810	1448	274 •		22	149530	361	274 •
700		78	124810	1014	274 •		15,5	149530	253	274
2000	10*	200	131496	2839	274 •	50*	40	150745	607	274 •
1450		145	134180	2100	274 •		29	153820	449	274 •
1000		100	134180	1448	274 •		20	153820	310	274 •
700		70	134180	1014	274 •		14	153820	217	274
2000	11,2	178	144707	2683	274 •	56	36	147882	547	274 •
1450		129	147660	1985	274 •		26	150900	405	274 •
1000		89	147660	1369	274 •		18	150900	279	274 •
700		62	147660	958	274 •		12,5	150900	196	274
2000	12,5*	160	141777	2287	274 •	63*	32	151410	504	274 •
1450		116	144670	1692	274 •		23	154500	373	274 •
1000		80	144670	1167	274 •		16	154500	257	274
700		56	144670	817	274 •		11	154500	180	274
2000	14	143	148441	2222	274 •	71	28	148343	454	274 •
1450		104	151470	1644	274 •		20,4	151370	336	274 •
1000		71	151470	1134	274 •		14	151370	232	274
700		50	151470	794	274 •		10	151370	162	274
2000	16*	125	147147	1951	274 •	80*	25	149127	385	274 •
1450		91	150150	1443	274 •		18	152170	285	274 •
1000		62	150150	995	274 •		12,5	152170	197	274
700		44	150150	697	274 •		8,7	152170	138	274
2000	18	111	144638	1668	274 •	90	22	145138	343	274 •
1450		80	147590	1234	274 •		16	148100	254	274
1000		55	147590	851	274 •		11	148100	175	274
700		39	147590	596	274 •		7,8	148100	123	274
2000	20*	100	150675	1614	274 •	100*	20	145961	303	274 •
1450		72	153750	1193	274 •		14,5	148940	224	274
1000		50	153750	823	274 •		10	148940	155	274
700		35	153750	576	274 •		7	148940	108	274
2000	22,5	89	146706	1341	274 •	112	18	145540	274	274 •
1450		64	149700	992	274 •		13	148510	203	274
1000		44	149700	684	274 •		9	148510	140	274
700		31	149700	479	274 •		6,2	148510	98	274
2000	25*	80	143795	1208	274 •	125*	16	144452	245	274
1450		58	146730	894	274 •		11,6	147400	181	274
1000		40	146730	617	274 •		8	147400	125	274
700		28	146730	432	274 •		5,6	147400	87	274
2000	28	71	151400	1106	274 •					
1450		52	154490	818	274 •					
1000		36	154490	564	274 •					
700		25	154490	395	274 •					

n_1 rpm	500									
	i	n_2 rpm	MN Nm	PN kW	Pt kW	i	n_2 rpm	MN Nm	PN kW	Pt kW
2000	6,3*	317	124293	4190	345 •	31,5*	63	201841	1364	345 •
1450		230	126830	3100	345 •		46	205960	1009	345 •
1000		159	126830	2138	345 •		32	205960	696	345 •
700		111	126830	1497	345 •		22	205960	487	345 •
2000	7,1	282	142541	4190	345 •	35,5	56	194236	1115	345 •
1450		204	145540	3100	345 •		41	198200	825	345 •
1000		141	145540	2138	345 •		28	198200	569	345 •
700		99	145540	1497	345 •		20	198200	398	345 •
2000	8*	250	164846	4190	345 •	40*	50	203536	1072	345 •
1450		181	168210	3100	345 •		36	207690	793	345 •
1000		125	168210	2318	345 •		25	207690	547	345 •
700		87	168210	1497	345 •		17,5	207690	383	345 •
2000	9	222	177958	4190	345 •	45	44	195745	875	345 •
1450		161	181590	3100	345 •		32	199740	648	345 •
1000		111	181590	2138	345 •		22	199740	447	345 •
700		78	181590	1497	345 •		15,5	199740	313	345
2000	10*	200	195206	4121	345 •	50*	40	201174	810	345 •
1450		145	199190	3049	345 •		29	205280	599	345 •
1000		100	199190	2103	345 •		20	205280	413	345 •
700		70	199190	1472	345 •		14	205280	289	345
2000	11,2	178	193109	3508	345 •	56	36	196735	729	345 •
1450		129	197050	2595	345 •		26	200750	539	345 •
1000		89	197050	1790	345 •		18	200750	372	345 •
700		62	197050	1253	345 •		12,5	200750	260	345
2000	12,5*	160	190022	3187	345 •	63*	32	197401	678	345 •
1450		116	193900	2358	345 •		23	201430	502	345 •
1000		80	193900	1626	345 •		16	201430	346	345 •
700		56	193900	1138	345 •		11	201430	242	345
2000	14	143	191286	2799	345 •	71	28	198136	564	345 •
1450		104	195190	2071	345 •		20,4	202180	417	345 •
1000		71	195190	1428	345 •		14	202180	288	345
700		50	195190	1000	345 •		10	202180	201	345
2000	16*	125	199499	2633	345 •	80*	25	199156	505	345 •
1450		91	203570	1948	345 •		18	203220	374	345 •
1000		62	203570	1343	345 •		12,5	203220	258	345
700		44	203570	940	345 •		8,7	203220	181	345
2000	18	111	193609	2186	345 •	90	22	193501	450	345 •
1450		80	197560	1617	345 •		16	197450	333	345
1000		55	197560	1115	345 •		11	197450	230	345
700		39	197560	781	345 •		7,8	197450	161	345
2000	20*	100	189718	1971	345 •	100*	20	194128	401	345 •
1450		72	193590	1458	345 •		14,5	198090	297	345
1000		50	193590	1005	345 •		10	198090	205	345
700		35	193590	704	345 •		7	198090	143	345
2000	22,5	89	199430	1825	345 •	112	18	194853	359	345 •
1450		64	203500	1350	345 •		13	198830	266	345
1000		44	203500	931	345 •		9	198830	183	345
700		31	203500	652	345 •		6,2	198830	128	345
2000	25*	80	196343	1637	345 •	125*	16	188758	318	345
1450		58	200350	1211	345 •		11,6	192610	235	345
1000		40	200350	835	345 •		8	192610	162	345
700		28	200350	585	345 •		5,6	192610	113	345
2000	28	71	192247	1478	345 •					
1450		52	196170	1091	345 •					
1000		36	196170	752	345 •					
700		25	196170	527	345 •					

DİKKAT:

* Standart tahvil oranları
* S1 sürekli çalışma durumunda ,30°C çevre sıcaklığında maksimum giriş gücü.

Eğer daha yüksek giriş gücü gerekiyorsa lütfen dış soğutucu üniteye bakınız.

Pn nominal güç servis faktör(AGMA)=1 için belirlenmiştir.

Maksimum bağlanacak gücü bulmak için bu değeri minimum 1,5 kat sayısı ile çarpınız.

2000 d/d ‘dan daha yüksek giriş devirleri için teknik departmanımız ile bağlantıya geçiniz.

ZPE3 İÇİN GÜÇ (kW) VE NOMİNAL TORK DEĞERLERİ

n_1 rpm	560									
	i	n_2 rpm	MN Nm	PN kW	Pt kW	i	n_2 rpm	MN Nm	PN kW	Pt kW
2000	**6,3***	317	197555	6365	448 •	**31,5***	63	297680	1930	448 •
1450		230	201671	4710	448 •		46	303755	1428	448 •
1000		159	201671	3248	448 •		32	303755	985	448 •
700		111	201671	2274	448 •		22	303755	689	448 •
2000	7,1	282	211535	6365	448 •	35,5	56	291676	1739	448 •
1450		204	215868	4710	448 •		41	297629	1287	448 •
1000		141	215868	3248	448 •		28	297629	888	448 •
700		99	215868	2274	448 •		20	297629	621	448 •
2000	**8***	250	243751	6365	448 •	**40***	50	306120	1557	448 •
1450		181	248743	4710	448 •		36	312367	1152	448 •
1000		125	248743	3248	448 •		25	312367	794	448 •
700		87	248743	2274	448 •		17,5	312367	556	448 •
2000	9	222	283568	6365	448 •	45	44	295069	1385	448 •
1450		161	289355	4710	448 •		32	301091	1025	448 •
1000		111	289355	3248	448 •		22	301091	707	448 •
700		78	289355	2274	448 •		15,5	301091	495	448 •
2000	**10***	200	290495	5872	448 •	**50***	40	288012	1139	448 •
1450		145	296424	4345	448 •		29	293890	843	448 •
1000		100	296424	2997	448 •		20	293890	581	448 •
700		70	296424	2098	448 •		14	293890	407	448
2000	11,2	178	293233	5502,7	448 •	56	36	303606	1096	448 •
1450		129	299217	4072	448 •		26	309802	811	448 •
1000		89	299217	2808	448 •		18	309802	559	448 •
700		62	299217	1966	448 •		12,5	309802	392	448
2000	**12,5***	160	289938	5037,84	448 •	**63***	32	297514	988	448 •
1450		116	295855	3728	448 •		23	303586	731	448 •
1000		80	295855	2571	448 •		16	303586	504	448 •
700		56	295855	1800	448 •		11	303586	353	448
2000	14	143	292091	4426	448 •	71	28	303898	924	448 •
1450		104	298052	3275	448 •		20,4	310100	684	448 •
1000		71	298052	2259	448 •		14	310100	472	448 •
700		50	298052	1581	448 •		10	310100	330	448
2000	**16***	125	299446	3793	448 •	**80***	25	291703	735	448 •
1450		91	305557	2807	448 •		18	297656	544	448 •
1000		62	305557	1936	448 •		12,5	297656	375	448
700		44	305557	1355	448 •		8,7	297656	263	448
2000	18	111	295980	3472	448 •	90	22	282905	650	448 •
1450		80	302021	2569	448 •		16	288679	481	448 •
1000		55	302021	1772	448 •		11	288679	332	448
700		39	302021	1240	448 •		7,8	288679	232	448
2000	**20***	100	291315	3154	448 •	**100***	20	276109	564	448 •
1450		72	297260	2334	448 •		14,5	281744	417	448
1000		50	297260	1610	448 •		10	281744	288	448
700		35	297260	1127	448 •		7	281744	201	448
2000	22,5	89	298874	2838	448 •	112	18	265482	495	448 •
1450		64	304974	2100	448 •		13	270900	366	448
1000		44	304974	1448	448 •		9	270900	252	448
700		31	304974	1014	448 •		6,2	270900	177	448
2000	**25***	80	303871	2482	448 •	**125***	16	256256	436	448
1450		58	310073	1837	448 •		11,6	261486	323	448
1000		40	310073	1267	448 •		8	261486	223	448
700		28	310073	887	448 •		5,6	261486	156	448
2000	28	71	306275	2323	448 •					
1450		52	312526	1719	448 •					
1000		36	312526	1186	448 •					
700		25	312526	830	448 •					

DİKKAT:

* Standart tahvil oranları
* S1 sürekli çalışma durumunda ,30°C çevre sıcaklığında maksimum giriş gücü.

Eğer daha yüksek giriş gücü gerekiyorsa lütfen dış soğutucu üniteye bakınız.

Pn nominal güç servis faktör(AGMA)=1 için belirlenmiştir.

Maksimum bağlanacak gücü bulmak için bu değeri minimum 1,5 kat sayısı ile çarpınız.

2000 d/d ‘dan daha yüksek giriş devirleri için teknik departmanımız ile bağlantıya geçiniz.

NOMİNAL TAHVİL ORANI (iN) İLE GERÇEK TAHVİL ORANI KARŞILAŞTIRMASI

iN	ZPE2 GÖVDELERİ														
	100	112	125	140	160	180	200	225	250	280	320	360	400	450	500
6,3	-	6,63	6,14	6,26	6,34	6,31	6,13	6,49	6,14	6,26	6,34	6,31	6,32	6,22	6,61
7,1	7,37	7,11	7,14	7,29	6,85	7,33	7,11	6,96	7,14	7,29	6,85	7,33	6,85	7,29	7,64
8	8,40	8,24	7,73	7,89	7,89	7,93	7,69	8,07	7,73	7,89	8,06	7,93	7,83	7,92	8,20
9	9,66	8,86	8,83	8,99	9,18	8,62	8,83	8,69	8,83	8,99	9,18	9,21	9,19	9,00	8,83
10	10,40	10,27	10,33	9,71	9,94	9,94	10,31	10,08	10,33	9,71	9,94	9,94	10,00	9,75	9,80
11,2	10,40	11,37	11,33	11,51	10,80	10,76	11,20	10,90	11,33	11,51	10,93	10,76	10,89	11,55	11,33
12,5	12,18	12,22	12,24	12,43	12,78	12,95	12,77	12,59	12,24	12,43	12,78	12,00	12,86	12,52	12,24
14	13,26	14,25	13,69	13,46	13,89	14,02	13,74	13,50	13,69	13,46	14,27	14,02	14,29	13,62	14,40
16	15,63	15,92	16,01	16,50	15,46	16,62	16,04	15,65	16,01	16,25	15,46	15,23	15,56	16,47	16,01
18	16,83	17,22	17,94	17,88	18,33	18,28	17,42	18,37	17,94	17,88	17,33	18,28	18,06	18,78	18,99
20	19,71	20,37	19,50	19,43	19,80	19,86	20,22	19,30	19,50	19,43	20,40	19,86	19,73	20,51	20,82
22,5	21,46	22,83	23,33	23,27	21,61	21,67	22,05	22,83	23,33	23,27	22,26	21,67	21,67	22,50	22,96
25	26,18	25,00	25,73	25,14	26,13	24,76	24,17	25,00	25,73	25,67	24,41	24,76	24,17	25,00	25,73
28	29,09	27,50	28,33	27,50	27,50	27,08	27,08	27,92	28,33	27,50	26,92	27,08	26,63	27,53	28,44

iN	ZPE3 GÖVDELERİ														
	112	125	140	160	180	200	225	250	280	320	360	400	450	500	560
6,3	6,29	6,21	6,50	6,21	6,10	6,18	6,43	6,21	6,50	6,21	6,10	6,21	6,05	6,21	6,50
7,1	7,26	7,12	6,96	7,09	6,97	7,05	7,32	7,12	6,96	7,09	6,97	7,17	6,95	7,12	6,96
8	7,82	8,24	8,02	8,16	8,02	8,11	7,84	8,24	8,02	8,16	8,02	7,73	8,05	8,24	8,02
9	9,17	8,89	9,33	8,79	9,31	8,72	9,03	8,89	9,33	8,79	9,31	9,07	9,02	8,89	9,33
10	9,85	9,92	10,11	9,97	10,08	9,89	9,74	9,92	10,11	9,97	10,08	10,21	9,70	9,92	10,36
11,2	11,40	11,53	11,16	11,59	11,31	11,48	10,91	11,53	11,16	11,59	11,31	11,07	11,29	11,53	11,16
12,5	12,22	12,24	12,05	12,12	12,21	12,96	12,64	12,24	12,05	12,12	12,21	12,65	12,98	12,49	12,05
14	13,75	14,31	13,97	13,74	13,57	13,98	13,62	13,72	13,80	13,74	13,57	14,03	13,99	14,31	13,82
16	15,90	15,87	15,42	15,97	16,49	15,82	16,36	15,87	16,05	15,97	16,49	16,45	15,80	15,87	16,53
18	18,33	17,89	18,69	18,42	17,79	17,54	18,48	18,33	17,25	18,42	17,79	17,90	18,16	18,55	17,85
20	20,07	19,69	20,63	19,83	19,26	19,91	20,69	19,69	20,63	19,83	19,26	20,54	19,57	20,16	19,34
22,5	23,09	23,20	22,29	23,19	23,70	23,11	22,20	23,20	22,29	23,19	23,70	22,28	22,91	22,89	22,05
25	24,83	25,12	24,14	25,20	25,66	25,00	25,73	25,12	24,14	25,50	25,66	24,25	24,92	25,12	25,63
28	28,80	28,71	27,49	28,61	27,88	28,71	27,71	28,71	27,49	28,61	27,88	27,53	28,68	27,30	27,60
31,5	30,96	30,99	32,16	30,98	32,15	30,97	32,12	30,99	32,16	30,98	32,15	32,50	31,08	30,99	32,30
35,5	34,84	36,83	35,20	36,78	34,80	34,31	35,59	36,83	35,20	36,78	34,80	35,39	36,83	36,48	35,11
40	40,90	39,76	41,18	39,83	41,90	39,82	41,25	39,76	41,18	39,83	41,90	38,39	39,91	39,76	41,17
45	43,45	43,06	44,78	44,50	45,36	43,63	44,61	43,06	45,88	44,50	45,36	45,67	43,41	46,80	44,60
50	51,00	48,05	48,88	51,11	53,76	51,84	49,86	48,05	49,71	51,11	53,76	50,14	52,02	52,03	52,93
56	55,75	56,55	57,51	55,54	58,40	56,10	58,14	56,55	57,51	55,54	58,40	54,40	56,57	56,55	58,00
63	60,29	63,38	62,78	61,83	63,10	62,71	65,00	63,38	63,84	61,83	63,10	65,81	62,69	60,92	63,06
71	72,85	73,62	70,22	72,88	68,84	73,71	70,29	73,62	69,40	73,33	68,84	71,92	68,40	73,63	68,84
80	79,07	82,50	83,34	79,20	81,58	78,78	80,16	82,50	83,92	81,60	82,28	78,97	81,07	82,50	83,08
90	88,61	90,03	91,41	86,43	89,43	93,30	91,66	90,03	91,61	89,05	89,76	91,67	88,53	90,03	91,12
100	96,58	101,27	104,44	101,54	98,46	104,22	99,49	102,85	100,77	97,64	98,46	101,70	100,95	101,27	102,59
112	114,14	113,49	114,56	119,67	107,93	113,66	113,45	115,27	114,91	107,60	108,33	111,67	111,07	113,49	112,38
125	125,00	124,44	126,04	119,67	123,81	124,55	123,65	126,39	126,04	117,98	119,17	123,30	123,65	124,44	122,92

HIZLI ÇALIŞAN MİLİN SİLİNDİRİK UÇLARI ve KAMA YUVA ÖLÇÜLERİ

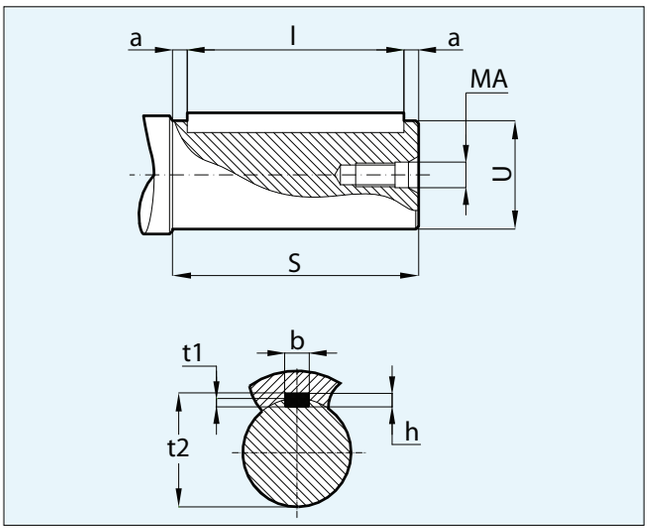

MİL UÇLARI			KAMALAR	YUVALAR		
U	S	MA	b x h x l	b	t1	t2
22 j6	50	6MA	6x6x40	6	3,5	24,8
24 j6	56	8MA	8x7x45	8	4	27,3
28 j6	63	8MA	8x7x50	8	4	31,3
32 j6	70	8MA	10x8x55	10	5	35,3
35 j6	80	10MA	10x8x60	10	5	38,3
40 k6	90	10MA	12x8x70	12	5	43,3
45 k6	100	10MA	14x9x80	14	5,5	48,8
50 k6	112	12MA	14x9x90	14	5,5	53,8
55 m6	125	12MA	16x10x100	16	6	59,3
60 m6	140	12MA	18x11x120	18	7	64,4
70 m6	160	16MA	20x12x140	20	7,5	74,9
80 m6	180	16MA	22x14x160	22	9	85,4
90 m6	200	16MA	25x14x180	25	9	95,4

Silindirik mil uçları L-M tebligatı hariç tutularak UNI 6397-68, DIN 748, NFE 22.051, BS 4506-70, ISO/R 775-69 'a göre işlenmiştir.
Dişli delikleri D-d tebligatı hariç tutularak UNI 3221, DIN 332 BI 2-70, NFE 22.056'a göre işlenmiştir.
Kamalar UNI 6604-69, DIN 6885 BI 1-68, NFE 27.656 ve 22.175, BS 4235.1-72, ISO/R 773-69' a göre işlenmiştir.

HIZLI MİLDEKİ EKSENEL YÜKLER (daN)

Motor ve redüktör arasındaki bağlantı dizayn edilirken ,
mil ucundaki radyal yüklerin sebep olduğu kuvvetin diyagramdaki nominal değerleri geçmediğinden emin olunmalı.
Radyal yükleri belirlemek için aşağıdaki formuller kullanılır.

Kayış kasnak aktarması için ;

$$Fr1 = \frac{2865 \cdot P1}{d \cdot n1} = daN$$

V-kayış kasnak aktarması için ;

$$Fr1 = \frac{4775 \cdot P1}{d \cdot n1} = daN$$

Fr1 = Redüktör giriş mili üzerinde radyal kuvvet
P1 = Redüktör için girişte gerekli kW
n1 = Redüktör giriş milinin devri
d = metre olarak kasnak çapı

n1 r.p.m.	ZPE2 REDÜKTÖRLER													
	GÖVDELER													
	100	112	125	140	160	180	200	225	250	280	320	360	400	450
1450	190	280	340	430	460	570	700	770	835	1270	1580	2020	2700	-
1000	215	300	360	480	520	600	750	820	920	1390	1830	2230	3120	-
700	230	330	395	520	580	670	820	870	1060	1540	2020	2540	3310	-

* ZPE3 serisi redüktörler kayış kasnak bağlantısına uygun değildir.

ÖNEMLİ :

Tabloda daN olarak verilen yükler en olumsuz koşullar için en yüksek uygulanabilecek değerlerdir.
Daha yüksek yükler için bilgi isteyiniz.

MOTORA "F" FLANŞ İLE DİREK BAĞLANTILI REDÜKTÖRLER

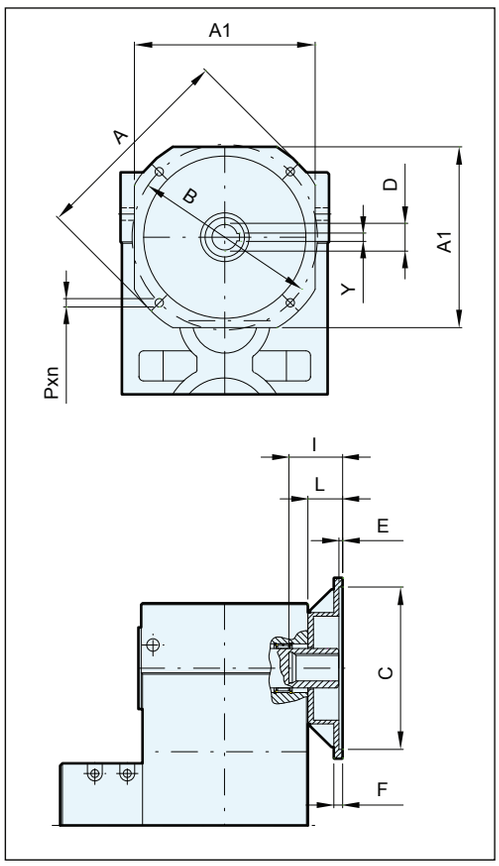

Tip	KABA ÖLÇÜLER							DOĞRUDAN BAĞLANTI			
	A	A1	B	C	E	F	Pxn	D	Y	I	L
F 200x24	200	-	165	130	4,5	10	M10x4	24	8	50	60
F 200x28								28	8	60	
F 250x28	250	200	215	180	5	12	M12x4	28	8	60	65
F 250x32								32	10	80	
F 300x38	300	260	265	230	5	14	M12x4	38	10	80	70
F 300x42								42	12	110	
F 350x42	350	270	300	250	6	15	M16x4	42	12	110	75
F 350x48								48	14	110	
F 350x55								55	16	110	
F 400x55	400	320	350	300	6	16	M16x4	55	16	110	80
F 400x60								60	18	140	
F 400x65								65	18	140	
F 450x60	450	410	400	350	8	18	M16x8	60	18	140	100
F 450x65								65	18	140	
F 450x70								70	20	140	
F 450x75								75	20	140	
F 550x65	550	-	500	450	8	20	M16x8	65	18	140	120
F 550x70								70	20	140	
F 550x75								75	20	140	
F 550x80								80	22	170	
F 660x80	660	-	600	550	8	24	M20x8	80	22	170	140
F 800x100	800	-	740	680	9	28	M22x8	100	28	200	160

BAĞLANTI OLASILIKLARI

Riduttori ZPE2 / Gearboxes ZPE2 / Getriebe ZPE2												
Type	**100**	**112**	**125**	**140**	**160**	**180**	**200**	**225**	**250**	**280**	**320**	**360**
F 200x24	X	X										
F 200x28	X	X	X									
F 250x28	X	X	X									
F 250x32			X	X								
F 300x38			X	X	X							
F 300x42				X	X							
F 350x42				X	X	X						
F 350x48					X	X	X					
F 350x55					X	X	X					
F 400x55					X	X	X	X	X			
F 400x60							X	X	X			
F 400x65								X	X			
F 450x60								X	X	X		
F 450x65									X	X		
F 450x70									X	X		
F 450x75									X	X		
F 550x65										X	X	X
F 550x70										X	X	X
F 550x75										X	X	X
F 550x80										X	X	X
F 660x80											X	X
F 800x100												X

Riduttori ZPE3 / Gearboxes ZPE3 / Getriebe ZPE3										
112	**125**	**140**	**160**	**180**	**200**	**225**	**250**	**280**	**320**	**360**
X										
X	X									
X	X	X								
	X	X	X							
		X	X	X						
		X	X	X	X					
			X	X	X					
				X	X	X				
					X	X				
					X	X	X	X	X	
						X	X	X	X	
						X	X	X	X	
						X	X	X	X	
							X	X	X	
							X	X	X	
								X	X	
								X	X	X
								X	X	X
								X	X	X
										X
										X

MOTORA FLANŞ VE KAPLİN İLE DİREK BAĞLANTILI REDÜKTÖRLER

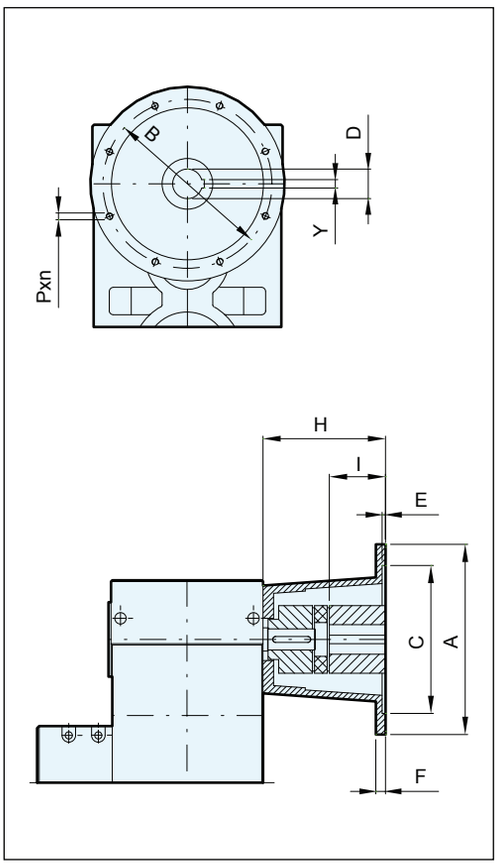

Tip	KABA ÖLÇÜLER						.....?			
	A	B	C	E	F	Pxn	D	Y	I	H
C 200x24	200	165	130	4,5	10	M10x4	24	8	50	140
C 200x28							28	8	60	
C 250x28	250	215	180	5	12	M12x4	28	8	60	170
C 250x32							32	10	80	
C 300x38	300	265	230	5	14	M12x4	38	10	80	215
C 300x42							42	12	110	
C 350x42	350	300	250	6	15	M16x4	42	12	110	215
C 350x48							48	14	110	
C 350x55							55	16	110	
C 400x55	400	350	300	6	16	M16x4	55	16	110	(245) 280 (220)
C 400x60							60	18	140	
C 400x65							65	18	140	
C 450x60	450	400	350	8	18	M16x8	60	18	140	(260) 290 327
C 450x65							65	18	140	
C 450x70							70	20	140	
C 450x75							75	20	140	
C 550x65	550	500	450	8	20	M16x8	65	18	140	(305) 362
C 550x70							70	20	140	
C 550x75							75	20	140	
C 550x80							80	22	170	
C 660x80	660	600	550	8	24	M20x8	80	22	170	362
C 800x100	800	740	680	9	28	M22x8	-	-	-	-

BAĞLANTI OLASILIKLARI

Riduttori ZPE2 / Gearboxes ZPE2 / Getriebe ZPE2												
Tip	100	112	125	140	160	180	200	225	250	280	320	360
C 200x24	X	X										
C 200x28	X	X										
C 250x28	X	X	X									
C 250x32	X	X	X									
C 300x38	X	X	X	X								
C 300x42			X	X	X							
C 350x42			X	X	X	X						
C 350x48			X	X	X	X						
C 350x55			X	X	X	X	X					
C 400x55				X	X	X	X	X	X			
C 400x60					X	X	X	X	X			
C 400x65						X	X	X	X	X		
C 450x60						X	X	X	X	X		
C 450x65							X	X	X	X		
C 450x70							X	X	X	X		
C 450x75								X	X	X	X	X
C 550x65								X	X	X	X	X
C 550x70								X	X	X	X	X
C 550x75									X	X	X	X
C 550x80									X	X	X	X
C 660x80											X	X
C 800x100												X

Riduttori ZPE3 / Gearboxes ZPE3 / Getriebe ZPE3											
112	125	140	160	180	200	225	250	280	320	360
X										
X										
X	X									
X	X	X								
X	X	X	X							
	X	X	X	X						
	X	X	X	X	X					
		X	X	X	X					
		X	X	X	X					
			X	X	X	X	X	X	X	
					X	X	X	X	X	
					X	X	X	X	X	
					X	X	X	X	X	
					X	X	X	X	X	
						X	X	X	X	
						X	X	X	X	X
							X	X	X	X
							X	X	X	X
							X	X	X	X
								X	X	X
									X	X
										X

YAĞLAMA

ZPE serisi redüktörler, sadece B3 montaj pozisyonunda sıçratmalı yağlamaya uygun geliştirilmiştir.

Bu montaj pozisyonundaki gövde yapısı hem radyal hem eksenel yükteki rulmanların tam anlamıyla yağlanmasına olanak sağlar

Bu montaj pozisyonu dışındaki bağlantılarda bir pompa (veya motorlu pompa) yardımıyla dışarı alınan yağın üst rulmanlardan tekrar basılması tavsiye edilir.

Aşağıda ,redüktör gövdesine ve montaj pozisyonuna göre tavsiye edilen yağlama sistemi hakkında bir grafik bulabilirsiniz.

BOYUT		100	112	125	140	160	180	200	225	250	280	320	360	400	450	500	560
Montaj Konumu	B3	S	S	S	S	S	S	S	S	S	S	S	MP	MP	MP	MP	MP
	B6	S	S	S	S	P	P	P	P	P	P	P	MP	MP	MP	MP	MP
	B7	S	S	S	S	P	P	P	P	P	P	P	MP	MP	MP	MP	MP
	V6	S	S	P	P	P	P	P	P	P	P	P	MP	MP	MP	MP	MP
	V5	S	S	P	P	P	P	P	P	P	P	P	MP	MP	MP	MP	MP
S= Sbattimento - Splash lubrication - Tauchschmierung					P=Pompa - Pump - Pumpe					MP=Motopompa - Motor pump - Elektropumpe							

DİKKAT:

Bu grafik bir termik sınırlama olmaması durumunda geçerlidir.

Bu sınırlamalar söz konusu olduğunda soğutma sistemli yağlama kullanılması gerekebilir.

SOĞUTMA

Kataloğa göre termal güç kapasiteleri bağlanacak motor gücünden düşük olan redüktörler için soğutma sistemi kullanılmalıdır.

Aşağıda bazı soğutma sistemi örnekleri bulabilirsiniz.

1. Çıkarılabilir İç Soğutucu Batarya

Bu çözüm iki önemli avantaj sunar :

- Sarmal batarya sayesinde uzun boru sistemi ile daha yüksek bir soğutma gücüne sahiptir.
- Bakımı çok kolaylaştırır.

Özet : Mükemmel ısı dağılımı , kolay bakım , dış alan işgal etmemesi bu çözümü ilginç kılmaktadır.

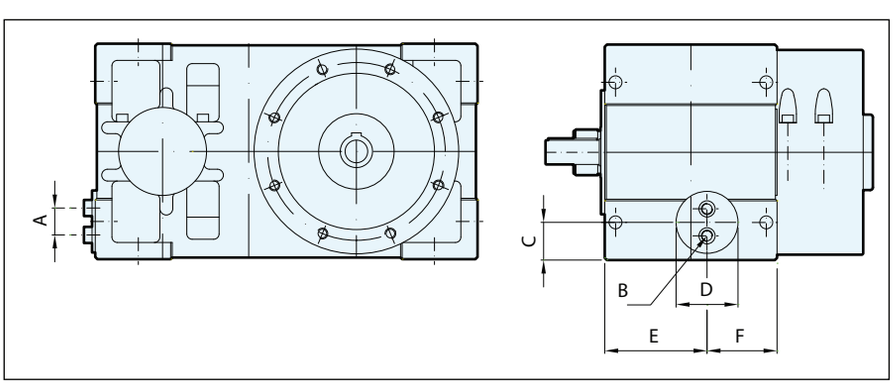

Boyut	A	øB	C	øD	E	F
140	40	1/2"	58	115	145	91
160	40	1/2"	65	115	160	106
180	40	1/2"	70	115	176	120
200	40	1/2"	70	115	195	135
225	40	1/2"	74	115	214	146
250	40	1/2"	76	115	247	160
280	45	3/4"	90	145	295	165

2. **Soğutma Plakaları**

Bu yenilikçi çözümün,

iç soğutma bataryası ile karşılaştırıldığında

daha yüksek bir soğutma gücü vardır.

Çerçeve yapısı tamamen alüminyumdan yapılır ve

iç kanal ile birlikte su sirkülasyonu sağlamak için

kullanılır. Plaka direk redüktörün döküm gövdesine

monte edilir ve mükemmel verimlilik ve

uzun ömür için gerekli tüm çözümleri sunmaktadır.

Aşağıdaki gibi birçok avantajı vardır:

- Yüksek ısı değişimi
- Rijitlik ve sağlamlık
- Çok küçük dış ölçüler
- Çok basit bir bağlantı
- Düşük su tüketimi
- Bakım gerektirmeyen yapı

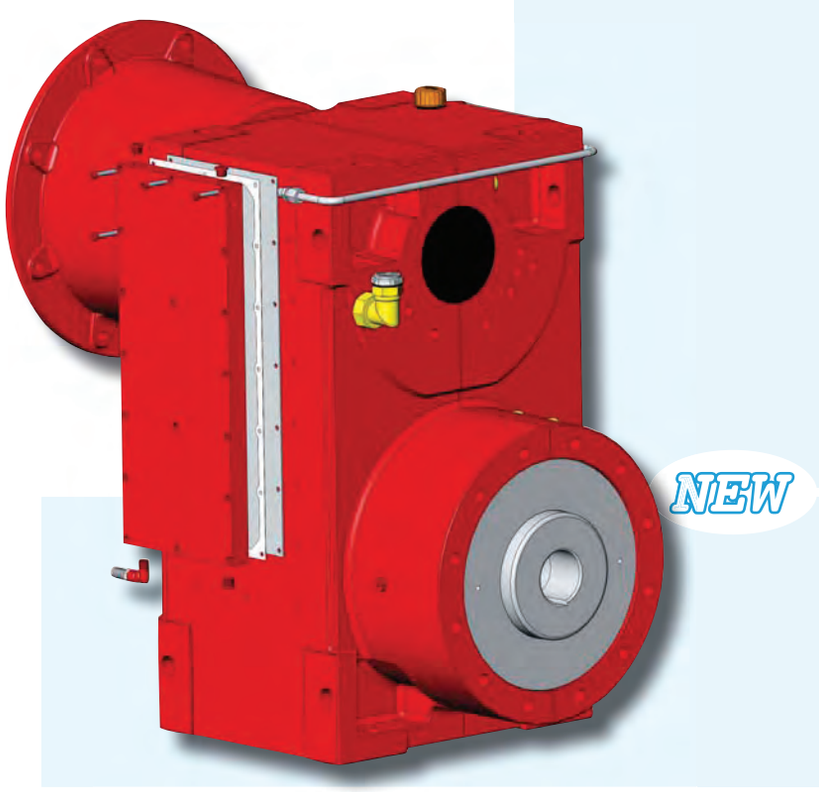

3. Cebri soğutma ve yağlama sistemleri

Bazen, büyük bir ısı miktarını (kcal) soğutmak gerekir. Bu durumlarda, bir pompa (ya da bir elektrikli pompa) ve bir dış ısı eşanjörü kullanılmalıdır.
Soğutma seviyesini arttırmak için temel parametreler aşağıdaki gibidir :

- Su giriş sıcaklığı
- Dakikada geçen su miktarı
- Yağ pompasının dakikadaki yağ aktarma hızı
- Eşanjör boyutu

Bu paremetrelerden herhangi biri üzerindeki değişiklik ile var olan termal problemi çözebilirsiniz. Böyle bir çözüm çok verimli olur ve farklı ihtiyaçları karşılayabilir.
Pompa (elektrikli pompa) ve ısı değiştirici ile ilgili akılcı bir konfigürasyon için lütfen Teknik Bölüme danışın.

Pompa e scambiatore - Pump and heat exchanger - Pumpe und Wärmetauscher

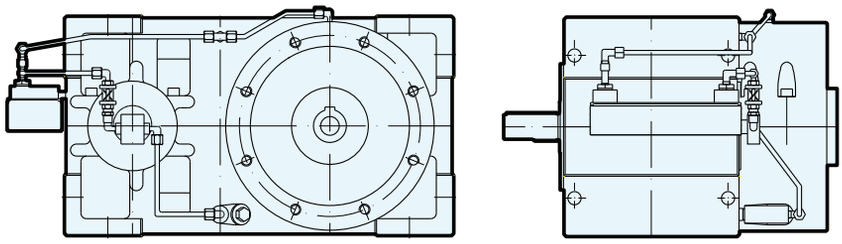

Motopompa e scambiatore
Electric pump and heat exchanger - Motorpumpe und Wärmetauscher

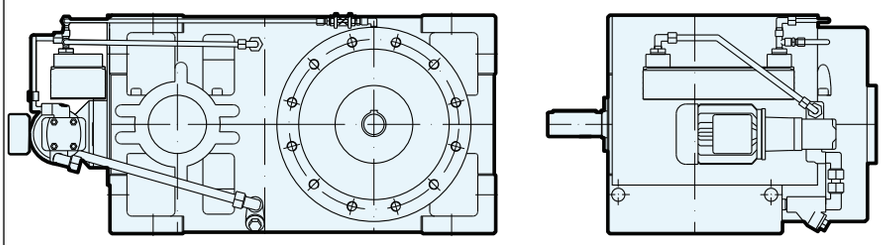

Centralina - Unit - Vollständiges Kühlaggregat

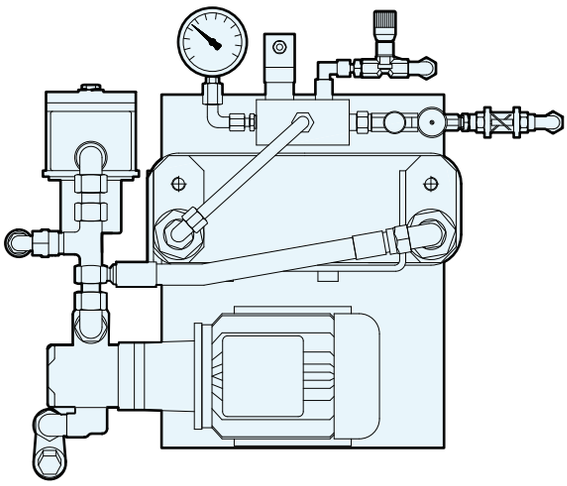

Komple Ünite

Farklı bileşenler ve aksesuarlar ile donatılmış olan bu komple ünite soğutma sistemi büyük gövde redüktörler için uygundur. Ana bileşenleri :

• Emme filtresi • By-pass döngülü elektrik pompası • Emme tarafında filtre kartuşu

• Eşanjör • Min. Ve Max. Basınç şalteri • Manometre • Vanaları • Akış görüş camları

YAĞLAMA BİLGİLERİ

• Belirtilen değerler B3 / B6 montaj pozisyonu, en fazla 2000 rpm giriş devri için geçerlidir.
• B7 montaj pozisyonunda, yağlama ünitesinin daha büyük bir boyutu vardır.
• Yağlama üniteleri P1 ve P2 aşağıda sınıflandırılmıştır.

	ZPE2	ZPE3
Bassa capacità Low capacity Mindestleistung	i = 22,5 ÷ 28	i = 35,5 ÷ 63
Standard	i = 10 ÷ 20	i = 16 ÷ 31,5
Alta capacità High capacity Hochleistung	i = 6,3 ÷ 9	i = 6,3 ÷ 14

	Capacità di raffreddamento / Cooling capacity / Kühlkapazität					
	ZPE2			**ZPE3**		
Grandezza riduttore Gearbox Size Getriebe Grösse	Bassa capacità Low capacity Niedrige Leistung	**Standard**	Alta capacità High capacity Hohe Leistung	Bassa capacità Low capacity Niedrige Leistung	**Standard**	Alta capacità High capacity Hohe Leistung
200	P1 (1kW)	P2 (2,8kW)	P2 (2,8kW)	P1 (1kW)	P2 (2,8kW)	P2 (2,8kW)
225	P1 (1kW)	P2 (2,8kW)	P3 (5kW)	P2 (2,8kW)	P3 (5kW)	P4 (8kW)
250	P2 (2,8kW)	P3 (5kW)	P4 (8kW)	P3 (5kW)	P4 (8kW)	P5 (17kW)
280	P3 (5kW)	P4 (8kW)	P5 (17kW)	P4 (8kW)	P5 (17kW)	P5 (17kW)
320	P4 (8kW)	P5 (17kW)	P5 (17kW)	P4 (8kW)	P5 (17kW)	P5 (17kW)
360	P4 (8kW)	P5 (17kW)	P6 (24kW)	P5 (17kW)	P6 (24kW)	P6 (24kW)
400	P5 (17kW)	P6 (24kW)	P7 (30kW)	P6 (24kW)	P7 (30kW)	P8 (43kW)
450	P6 (24kW)	P7 (30kW)	P8 (43kW)	P7 (30kW)	P8 (43kW)	P8 (43kW)

YAĞLAR:
ÖNERİLEN MİNERAL YAĞLAR

DİKKAT : TABLODA BELİRTİLMEYEN YAĞ MARKALARI İÇİN MUADİL ÜRÜNLERİNİ KULLANABİLİRSİNİZ.

TEMPERATURA AMBIENTE AMBIENT TEMPERATURE UMGEBUNGSTEMPERATUR		**-30 ÷ -10 °C** (-22 ÷ +14 °F)	**-15 ÷ +10 °C** (+5 ÷ +50 °F)	**0 ÷ +30 °C** (+32 ÷ +86 °F)	**+25 ÷ +50 °C** (+77 ÷ +122 °F)
VISCOSITA' VISCOSITY - VISKOSITÄT		**ISO VG 150**	**ISO VG 220**	**ISO VG 320**	**ISO VG 460**
LUBRIFICANTI LUBRICANTS SCHMIERMITTEL	**AGIP**	BLASIA 150	BLASIA 220	BLASIA 320	BLASIA 460
	Bp	ENERGOL GR-XF 150	ENERGOL GR-XF 220	ENERGOL GR-XF 320	ENERGOL GR-XF 460
	CASTROL	ALPHA MAX 150	ALPHA MAX 220	ALPHA MAX 320	ALPHA MAX 460
	FUCHS	GEARMASTER CLP 150	GEARMASTER CLP 220	GEARMASTER CLP 320	GEARMASTER CLP 460
	IP	MELLANA 150	MELLANA 220	MELLANA 320	MELLANA 460
	KLUBER	GEM 1 - 150N	GEM 1 - 220N	GEM 1 - 320N	GEM 1 - 460N
	MOBIL	MOBILGEAR 629	MOBILGEAR 630	MOBILGEAR 632	MOBILGEAR 634
	SHELL	OMALA 150	OMALA 220	OMALA 320	OMALA 460
	TOTAL	KASSILLA GMP 220	KASSILLA GMP 220	KASSILLA GMP 320	KASSILLA GMP 460

BÜTÜN REDÜKTÖRLERİMİZ YAĞSIZ SEVK EDİLİR. ÇALIŞTIRMADAN ÖNCE MUTLAKA YAĞ KONULMAKIDIR.

ARKA BÖLÜMDE ÇEKME-ÇIKIŞ VİDASI

ZPE redüktörler, redüktörün arka tarafındaki vida için çekip çıkartılabilir özelliği ile temin edilebilir.

ÖNEMLİ:

Bu özel sürüm müşterilerin ihtiyaçlarına göre çalışılır ve dizayn edilebilir. Aşağıda belirtilen standart yürütme daha iyidir.

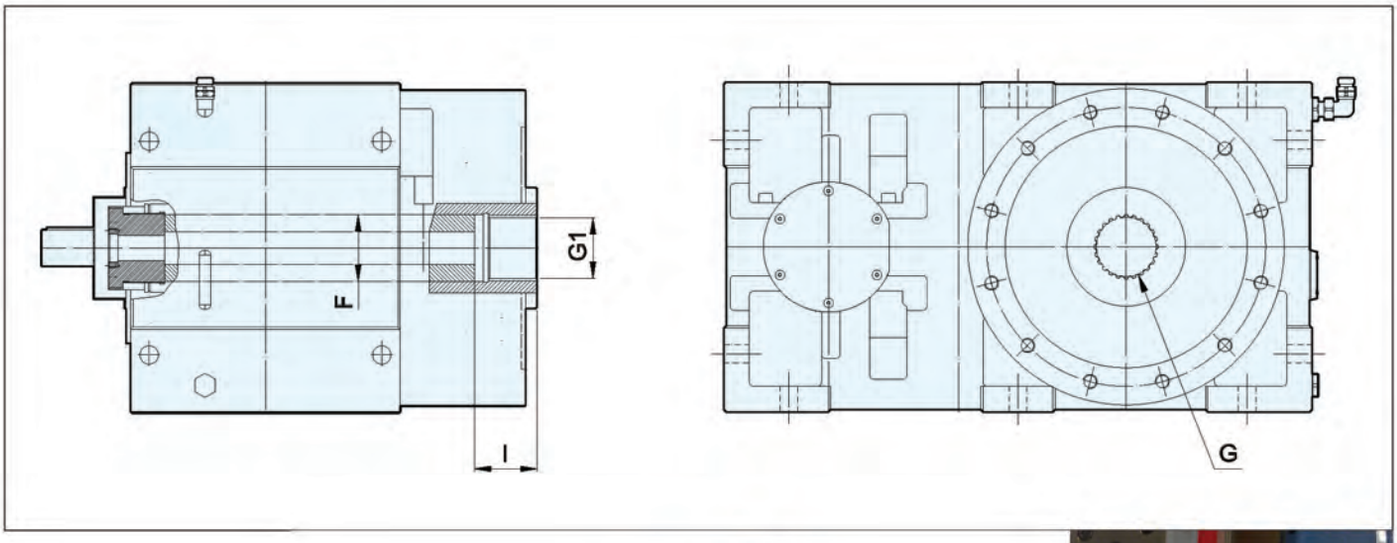

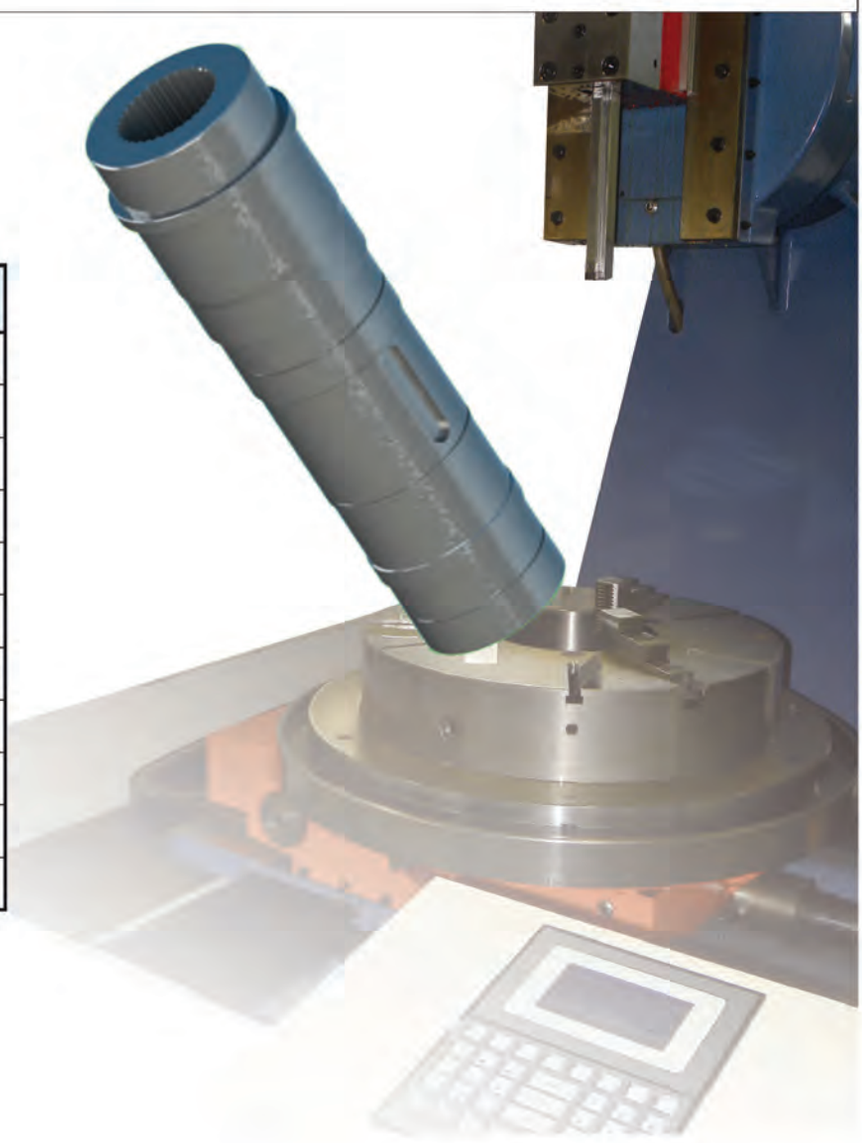

Gearbox Size	F	G DIN 5480	G1	I
140	64	N62x2x30	58	60
160	70	N68x2x32	64	70
180	82	N80x2x38	76	80
200	94	N92x2,5x35	87	90
225	102	N100x2,5x38	95	100
250	122	N120x2,5x46	115	120
280	132	N130x2,5x50	125	130
320	142	N140x4x34	136	100
360	162	N160x4x38	152	95
400	172	N170x5x32	160	135
450	-	-	-	-

since 1957

TERS YÖNDE DÖNEN ÇİFT-VİDA EXTRUDERLER İÇİN REDÜKTÖRLER

ZAMBELLO
riduttori

CAT. F1 - 09

TEKNİK ÖZELLİKLER / GENEL NOTLAR

Bu seri redüktörler kompakt bir formda modern kriterlere göre üretilmiştir.
Hem aynı yönde dönen hem ters yönde dönen çift vida extruderler için redüktörler, baskı rulman muhafazası ile bağlı olan ilk kademe dişli ve dağıtıcı dişlileri ve extruderden gelen eksenel yükü karşılayan baskı flanşından oluşur.

Gövde : Gövde yüksek kaliteli sfero döküm demir veya elektro-kaynaklı çelikten yapılmıştır.

Dişliler: Tasarım ve üretim AGMA 2101 C95 standartlarına uygun olarak yürütülmektedir.
Ana redüktör ünitesinin dişlileri 18NiCrMo5 tipinde-çelikten yapılmıştır ve helisel dişlilerden oluşur.
Profil çok düşük gürültü seviyesi ve etkin kullanımını sağlamak için AGMA 10'dan daha yüksek kalitede işlenir.
Miller ve redüktör dişli tekerlekleri mükemmel çekme dayanımı ile yüksek kaliteli özel çelikten imal edilmiştir.

Rulmanlar : Bu serinin redüktörlerinin rulmanları dikkatli hesaplanmış boyutta silindirik makaralı rulmanlar ile sağlanır.
Baskı rulmanları kendinden hizalamalı 294…E serisi rulo tip rulmanlardır. Çok sıralı rulmanlar ile donatılmıştır.
Herhangi bir güncelleme ve / veya değişiklikler online katalogda mevcuttur.

YAĞLAMA

Bu tip redüktörlerin yağlanması dışardan bir yağlama ünitesi tarafından yapılır.
Tüm dişliler ve rulmanlar yağlama ünitesinin dağıtım sisteminden doğru bir yağ miktarı ile beslenir.
İlk kademe gövdesi bir yağ deposu olarak da görev yapar. Redüktör, havalandırma tapası, bir dolum tapası, bir boşaltma tapası ve seviye göstergesi ile donatılır. Taşıma kolaylığı amacıyla, tüm redüktörler yağsız sevk edilir.
Bu nedenle ;

DİKKAT :
Makineyi çalıştırmadan önce redüktör gerekli miktar yağ ile doldurulmalıdır.
İlk yağ değişimi (çalışma sırasında) 300 saat sonra yapılmalıdır.
Bir sonraki yağ değişimi de yağın ulaştığı sıcaklığa göre belirlenir.
Kullanım ve bakım klavuzundaki grafiklere danışabilirsiniz.
Yağ-filtre kartuşu her yağ değişiminde temizlenmeli veya değiştirilmelidir.

DİKKAT:
Redüktörün işletmeye alınması :
1. Öngörülen seviyeye kadar yağ ile doldurduktan sonra sadece yağlama ünitesini 5 dakika çalıştırın.
2. Yağlama ünitesini kapatın ve 5 dakika bu şekilde bırakın.
3. Eksik yağ miktarını tamamlayın.

Olii raccomandati / Recommended oil types / Empfohlene Ölsorten

t ipo di lubrificazione Type of lubricant Schmiermitteltyp	**Applicazione** Application Anwendung	**Lubrificazione** / Lubricant / Schmiermittel			
		OLIO/OIL	**t emperatura ambiente** / Ambient temperature / Umgebungstemperatur		
Olio minerale Mineral oil Mineralöl	**riduttori ad ingranaggi** Reduction gearboxes Untersetzungs-Getriebe	ISO VG 220EP ISO VG 320EP	-15° / +15° +10° / +40°		
		Lubrificanti corrispondenti / Corresponding lubricants / Gleichwertige Schmiermittel			
		tipo **type** **Sorte**	**Marca** **brand-name** **Marke**	**tipo** **type** **Sorte**	**Marca** **brand-name** **Marke**
		MELLANA OIL BLASIA	MOBIL SHELL	MOBILGEAR 600XP OMALA EP	MOBIL SHELL

TERS YÖNDE DÖNEN ÇİFT VİDA EXTRUDERLER İÇİN RB/NRB REDÜKTÖRLER

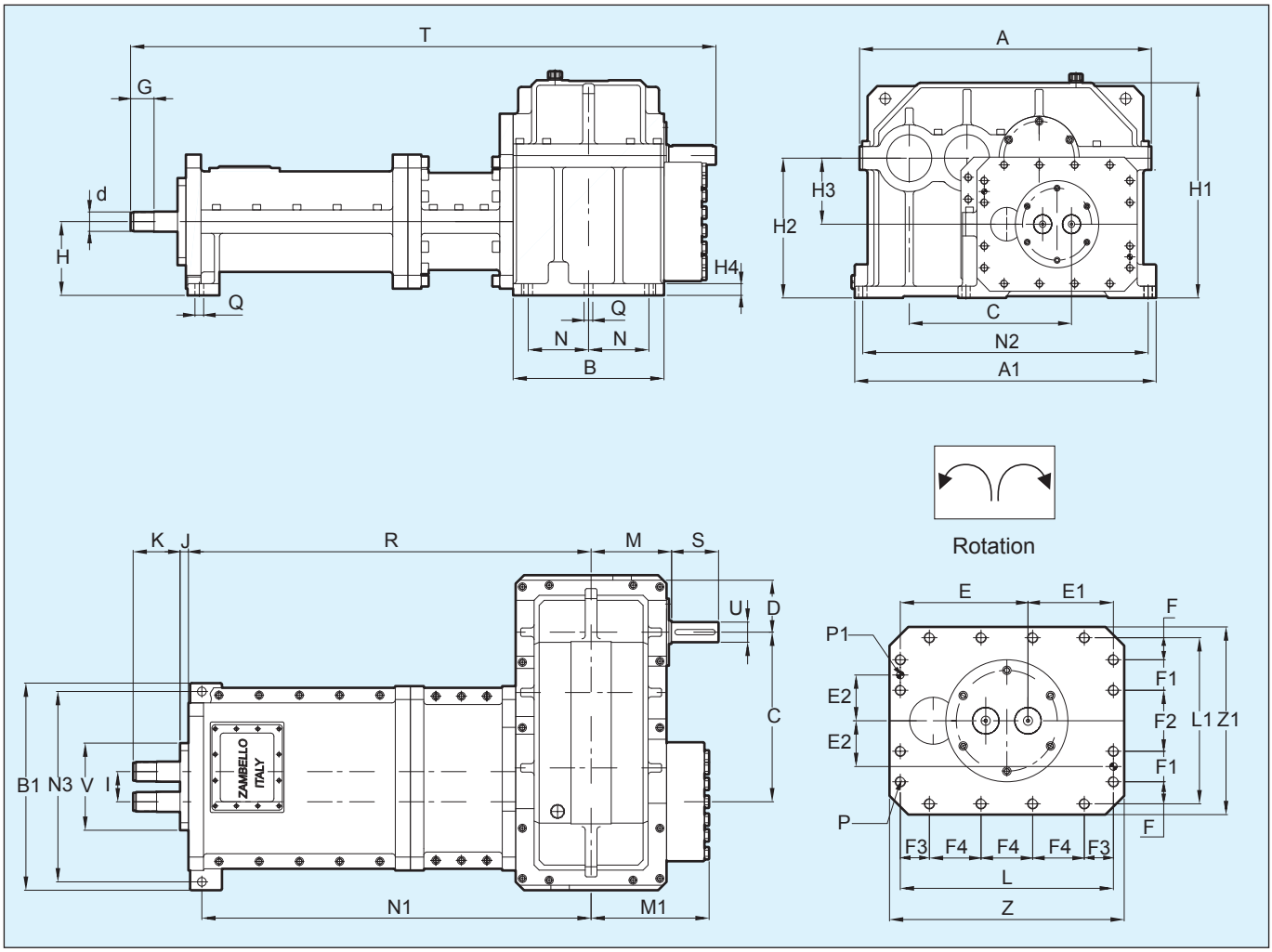

TEKNİK

Grandezza Size Größe	i ratio	n1 min. $^{-1}$	n2 min. $^{-1}$	Pn (kW)		Mt (nm) ogni albero each shaft je Welle		Mt (nm) totale total
				Fs=1	Fs=1,2	Fs=1	Fs=1,2	Fs=1
RB 44/55* CNR-HT	20	1000	50	13	11	1273	1061	2546
nrb 55/65* cnr-Ht	20	1000	50	36	30	3420	2850	6840
nrb 64/75* cnr-Ht	20	1000	50	54	45	5176	4313	10351
nrb 75/90* cnr-Ht	20	900	45	79	66	8400	7000	16800
nrb 90/107* cnr-Ht	20	900	45	122	102	12996	10830	25992
RB 110/130* CNR-HT	20	800	40	181	151	21646	18039	43292
nrb 130/160* cnr-Ht	20	800	40	331	276	39473	32894	78946

Üstteki tablo ; Fs=1 ve Fs=1,2(AGMA) için güç ve tork değerlerini gösterir.
Doğru redüktör seçimi için minimum 1,2 servis faktörü seçilmelidir.

GENEL ÖLÇÜLER

Grandezza Size/Größe	A	A1	b	b1	c	D	d (Din5480)	e	e1	e2	F	F1	F2	F3
RB 44/55* CNR-HT	495	525	245	390	265	80	28x1,5x17	165	121	67,5	15	45	90	30,5
nrb 55/65* cnr-Ht	589	630	300	470	312	90	40x1,5x25	199	144	82,5	21,5	55	110	42,5
nrb 64/75* cnr-Ht	640	710	340	500	355,5	100	45x2x21	224	160	84	25	56	112	49,5
nrb 75/90* cnr-Ht	735	800	380	560	401	125,5	55x3x17	256,5	181,5	90	34	60	120	54
nrb 90/107* cnr-Ht	910	940	450	618	503,5	157,5	65x2,5x24	272	182	97,5	47	65	130	62
RB 110/130* CNR-HT	1100	1155	550	750	627,5	180	75x2x36	330	220	135	50	90	180	80
nrb 130/160* cnr-Ht	1220	1380	730	900	715	200	85x3x27	405	275	165	60	110	220	100

Grandezza Size/Größe	F4	G	H H10	H1	H2	H3	H4	i	J	K	L	L1	M	M1	n
RB 44/55* CNR-HT	75	35	125	362	237	112	20	44	20	60	286	210	137,5	200	92,5
nrb 55/65* cnr-Ht	86	50	160	425	283,7	123,7	20	55	31	75	343	263	165	226	120
nrb 64/75* cnr-Ht	95	60	160	465	305	145	26	64	44	86	384	274	190	260	135
nrb 75/90* cnr-Ht	110	60	180	521	341	161	28	75	30	110	438	308	215	305	150
nrb 90/107* cnr-Ht	110	70	220	614,5	416,5	196,5	35	90	57	93	454	354	240	352	180
RB 110/130* CNR-HT	130	80	280	815	535	255	45	110	33	160	550	460	325	410	225
nrb 130/160* cnr-Ht	160	105	320	930	610	290	50	130	68	202	680	560	465	515	265

Grandezza Size/Größe	n1	n2	n3	P	P1 H7	Q	r	S	t	U	v f7	Z	Z1	Weight kg	Oil kg
RB 44/55* CNR-HT	553	496	350	M12	12	16	683	70	970,5	32j6	150	310	240	285	16
nrb 55/65* cnr-Ht	801	595	430	M18	16	20	957	80	1308	35j6	170	380	295	580	30
nrb 64/75* cnr-Ht	832	672	465	M16	16	20	992	90	1402	40k6	195	420	305	680	45
nrb 75/90* cnr-Ht	993	760	520	M20	16	22	1168	100	1623	45k6	220	475	345	1055	55
nrb 90/107* cnr-Ht	1120	890	568	M22	16	26	1320	140	1850	60m6	260	500	400	1700	80
RB 110/130* CNR-HT	1290	1090	685	M24	16	30	1520	160	2198	75m6	300	600	510	3150	150
nrb 130/160* cnr-Ht	1885	1320	840	M30	20	32	2160	180	3075	80m6	380	740	620	5650	180

* **Referans için vida çapı.**

DİKKAT ! Daha büyük gövdeler, farklı eksen arası mesafe, bilinmeyen ölçüler için Zambello ile bağlantıya geçin.

DİKKAT ! Daha yüksek performans için (Tork,güç) Zambello ile bağlantıya geçiniz.

TERS YÖNDE DÖNEN ÇİFT VİDA EXTRUDERLER İÇİN ZT3 REDÜKTÖRLER

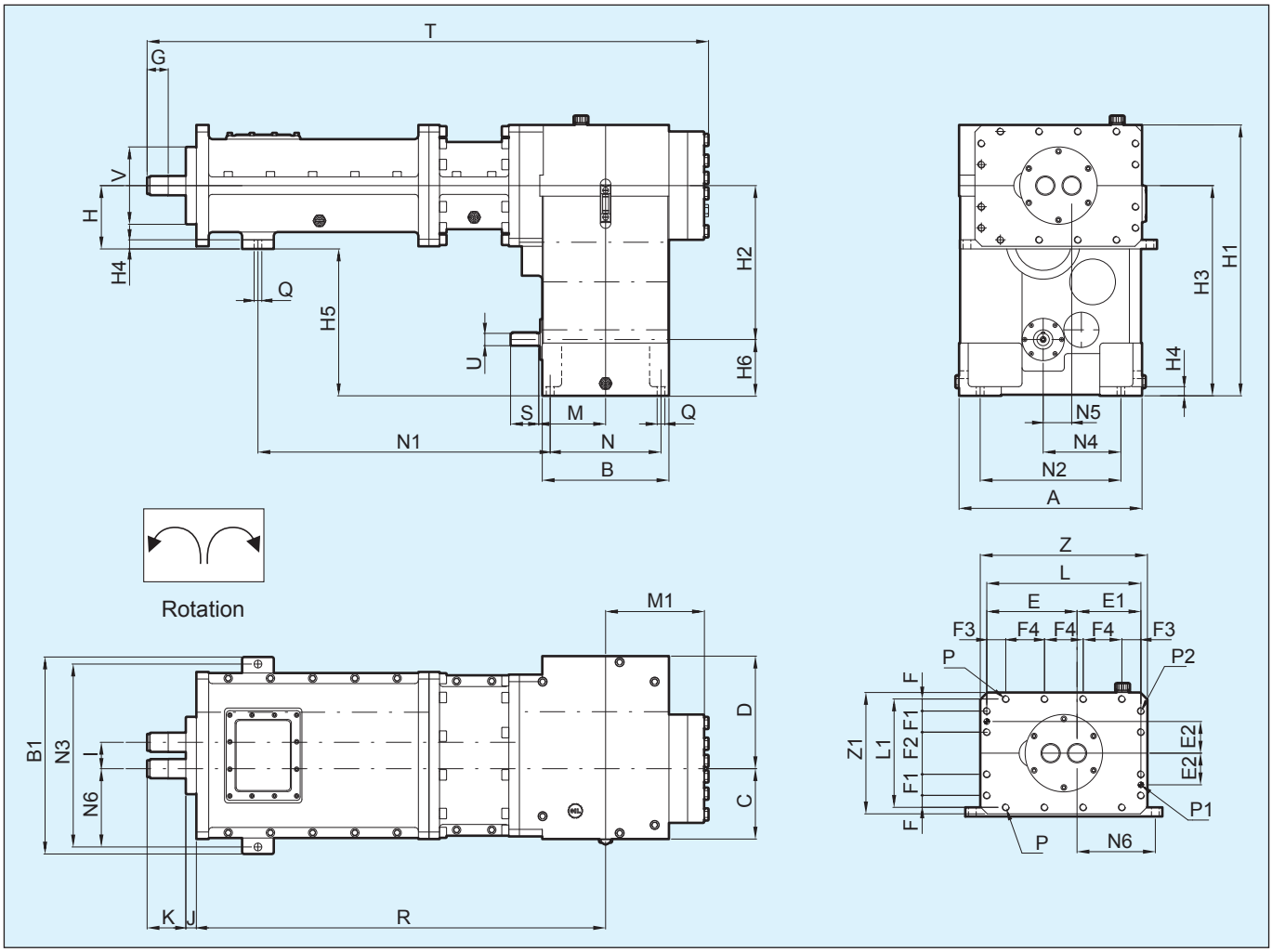

TEKNİK BİLGİLER

Grandezza Size Größe	i ratio	n1 min. $^{-1}$	n2 min. $^{-1}$	Mt (nm) ogni albero / each shaft je Welle		Mt (nm) totale total
				Fs=1	Fs=1,2	Fs=1
Zt3 55/65 * cnr-Ht	14 ÷ 80	1500 ÷ 2500	20 ÷ 60	3420	2850	6840
Zt3 64/75* cnr-Ht	14 ÷ 80	1500 ÷ 2500	20 ÷ 60	5176	4313	10351
Zt3 75/90* cnr-Ht	14 ÷ 80	1500 ÷ 2500	20 ÷ 60	8400	7000	16800
Zt3 90/107* cnr-Ht	14 ÷ 80	1500 ÷ 2500	20 ÷ 60	14424	12020	28848
Zt3 110/130* cnr-Ht	14 ÷ 80	1500 ÷ 2500	20 ÷ 60	26400	22000	52800

Üstteki tablo ; Fs=1 ve Fs=1,2(AGMA) için güç ve tork değerlerini gösterir.
Doğru redüktör seçimi için minimum 1,2 servis faktörü seçilmelidir.

GENEL ÖLÇÜLER

Grandezza Size/Größe	A	b	b1	c	D	d (Din5480)	e	e1	e2	F	F1
Zt 3 55/65* cnr-H t	400	290	470	157,5	242,5	W40x1,5x25	199	144	82,5	21,5	55
Zt 3 64/75* cnr-H t	465	325	500	178	287	W45x2x21	224	160	84	25	56
Zt 3 75/90* cnr-H t	520	360	560	200	320	W55x3x17	256,5	181,5	90	34	60
Zt 3 90/107* cnr-H t	660	515	680	264,5	395,5	W65x2x31	322	232	105	32	70
Zt 3 110/ 130 * cnr-H t	710	564	645	232,5	477,5	W78x2x38	320	210	120	42,5	80

Grandezza Size/Größe	F2	F3	F4	G	H H10	H1	H2	H3 H10	H4	H5	H6 H10	i	J
Zt3 55/65* cnr-Ht	110	42,5	86	50	160	610	352,5	477,5	25	317,5	125	55	31
Zt3 64/75* cnr-Ht	112	49,5	95	60	160	695	402,5	542,5	21	382,5	140	64	44
Zt3 75/90* cnr-Ht	120	54	110	60	180	770	437,5	597,5	26	417,5	160	75	30
Zt3 90/107* cnr-Ht	140	52	150	75	175	948	543	723	33	548	180	90	50
Zt3 110/130* cnr-Ht	160	77,5	125	90	230	1005	565	763	35	535	160	110	55

Grandezza Size/Größe	K	L	L1	M	M1	n	n1	n2	n3	n4	n5	n6	P n°16
Zt3 55/65* cnr-Ht	75	343	263	145	220	254	721	300	430	167,5	60	187,5	M18
Zt3 64/75* cnr-Ht	86	384	274	176,5	252,5	285	742	355	465	193,5	70,5	200,5	M16
Zt3 75/90* cnr-Ht	110	438	308	190	292,5	315	890,5	400	520	221	81	222,5	M20
Zt3 90/107* cnr-Ht	130	554	344	275	417,5	455	1077,5	500	620	284	99,5	265	M24
Zt3 110/130* cnr-Ht	195	530	405	297	447	378	1402	652	587	318,5	-62,5	238,5	M24

Grandezza Size/Größe	P1 H7	Q	r	S	t	U	v f7	Z	Z1	Weight kg	Oil kg
Zt3 55/65* cnr-Ht	16	20	957	80	1330	28	170	380	295	-	-
Zt3 64/75* cnr-Ht	16	20	1044,5	70	1427	32j6	195	420	305	800	45
Zt3 75/90* cnr-Ht	16	22	1223	80	1655,5	35j6	220	475	345	1060	65
Zt3 90/107* cnr-Ht	20	31	1535	100	2132,5	45k6	270	600	390	2180	95
Zt3 110/130* cnr-Ht	20	32	1821	112	2518	50m6	300	575	450	-	-

* **Referans için vida çapı.**

DİKKAT ! Daha büyük gövdeler,farklı eksen arası mesafe, bilinmeyen ölçüler için Zambello ile bağlantıya geçin.

DİKKAT ! Daha yüksek performans için (Tork,güç) Zambello ile bağlantıya geçiniz.

TERS YÖNDE DÖNEN ÇİFT VİDA EXTRUDERLER İÇİN TST REDÜKTÖRLER

H Serisi (yüksek performans)

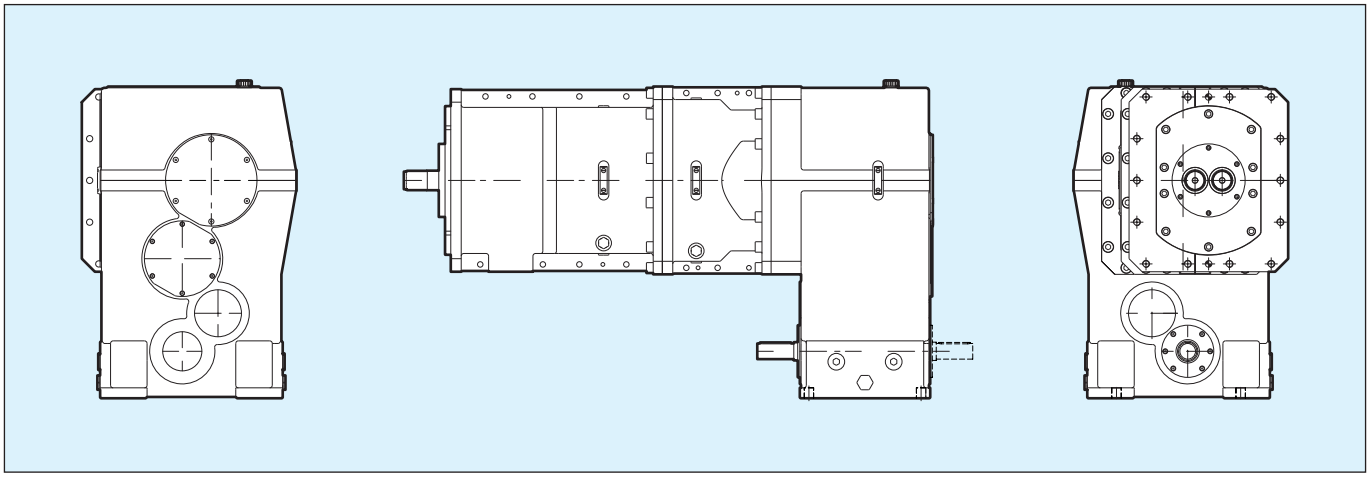

TEKNİK BİLGİLER

Grandezza Size Größe	i ratio	n_1 min. $^{-1}$	n_2 min. $^{-1}$	Mt (nm) ogni albero / each shaft je Welle		Mt (nm) totale total
				Fs=1	Fs=1,2	Fs=1
tSt 75/90 * cnr-H	14 ÷ 80	1500 ÷ 2500	20 ÷ 60	10126	8438	20251
tSt 100/120* cnr-H	14 ÷ 80	1500 ÷ 2500	20 ÷ 60	24000	20000	48000
tSt 110/130* cnr-H	14 ÷ 80	1500 ÷ 2500	20 ÷ 60	31944	26620	63888

2H Serisi (çok yüksek performans)

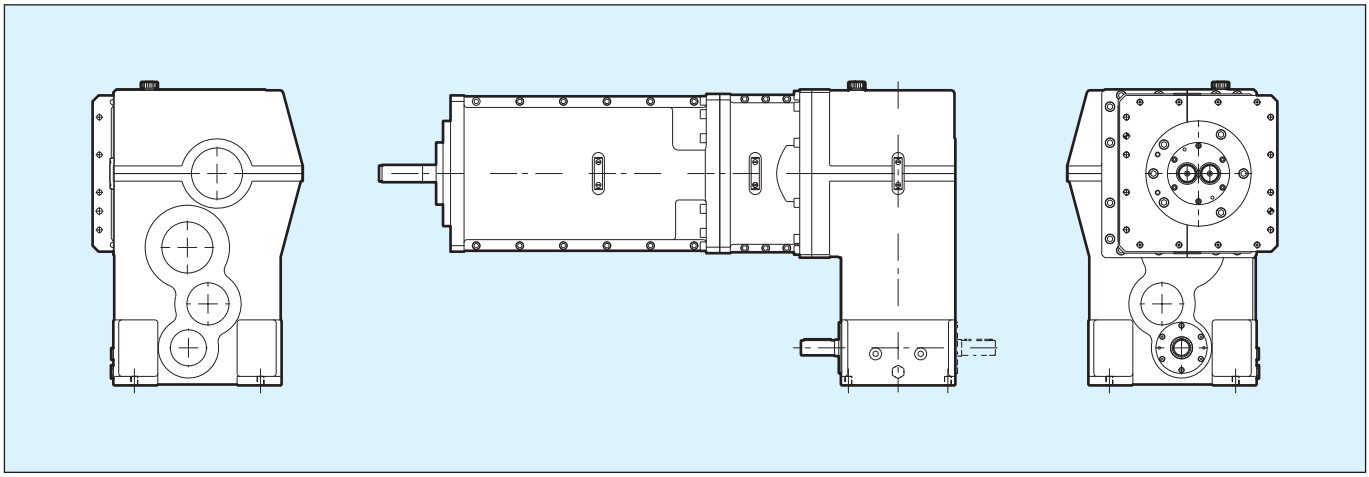

TEKNİK BİLGİLER

Grandezza Size Größe	i ratio	n_1 min. $^{-1}$	n_2 min. $^{-1}$	Mt (nm) ogni albero / each shaft je Welle		Mt (nm) totale total
				Fs=1	Fs=1,2	Fs=1
tSt 61/75 * cnr-2H	14 ÷ 80	1500 ÷ 2500	20 ÷ 60	6128	5107	12257
tSt 75/90* cnr-2H	14 ÷ 80	1500 ÷ 2500	20 ÷ 60	11391	9492	22781
tSt 100/120* cnr-2H	14 ÷ 80	1500 ÷ 2500	20 ÷ 60	27000	22500	54000

YAĞLAMA SİSTEMİ

Redüktörlerin aşağıdaki parçalardan oluşan yağlama sistemi ile donatılır.

1. Emme filtresi
2. Bypass döngüsü ile elektrikli pompa
3. Emme tarafında filtre kartuşu
4. Eşanjör
5. Basınç anahtarları
6. Basınç ölçer
7. Düzenleme vanaları
8. Akış görme-camı
9. Bağlantılar ve diğer bileşenler

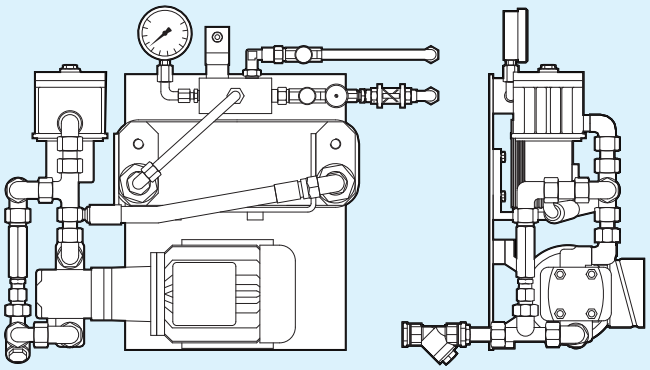

Örnek: Redüktör için yağlama ünitesi

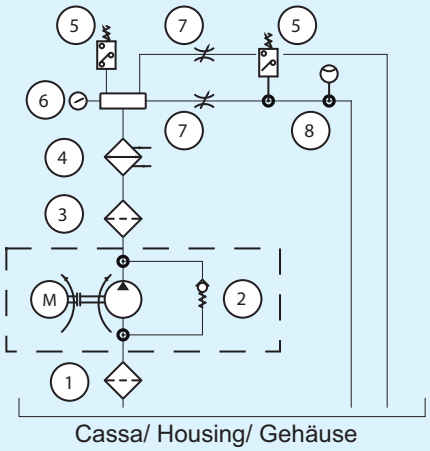

Yağlama ünitesi için hidrolik diyagram.

Yağlama ünitesi ile ilgili bilgiler
65°C yağ sıcaklığı ve 25°C su sıcaklığı için hesaplanmıştır.

Yağlama üniteleri P1 ve P2 basitçe gösterilmiştir.

Grandezza / Size /Größe	44/55	55/65	61/75	64/75	75/90	90/107	100/120	110/130	130/160
tipo / type / typ	P1	P1	P1	P1	P2	P3	P3	P3	P3

Giriş Mili

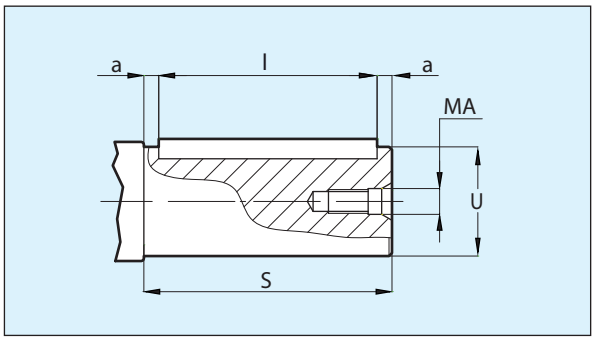

U	S	a	MA	i
32j6	70	5	M8	60
35j6	80	10	M10	60
40k6	90	10	M10	70
45k6	100	10	M10	80
60m6	140	10	M12	120
75m6	160	10	M16	140
80m6	180	10	M16	160

Çıkış Mili

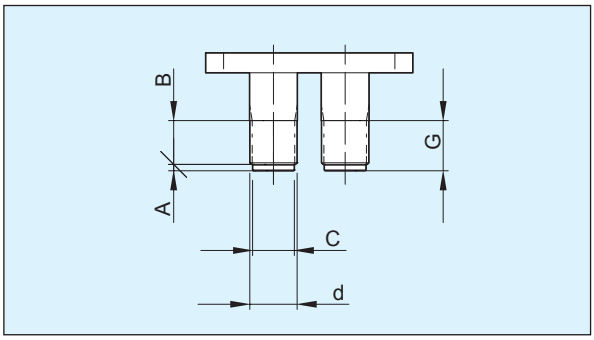

d(Din 5480)	A	b	c	G
W28x1,5x30x17	6,5	28,5	24	35
W40x1,5x30x25	6	44	30	50
w45x2x30x21	6	44	40	50
W55x3x30x17	8	53	48,5	60
W65x2,5x30x24	8	62	50	70
W75x2x30x36	6,5	73,5	70	76,5
W85x3x30x27	8	105	78	113

fs	-	Çalışma sınıfı
Mt 1,2	Nm	Nominal tork
n 1,2	min^{-1}	Devir
Pn 1,2	kW	Nominal güç
η	-	Verim
p	bar	Basınç
i	-	Tahvil Oranı
d	mm	Vida Çapı
a		Tork Yoğunluğu
A	kN	Eksenel Kuvvet
l	mm	Eksen Arası

Formüller /

$HP = kW / 0{,}736$	$kW = HP \times 0{,}736$
$Mt_2 = \frac{7025{,}9 \times Pn_1(HP)}{n_2} \times \eta$	$Mt_2 = \frac{9550 \times Pn_1(kW)}{n_2} \times \eta$
$a = Mt_2 / l^3 (cm)$	$A = \frac{(d2/4) \times \pi}{10^4} \times p$

X1 değeri giriş mili için , X2 değeri çıkış mili içindir.

Since 1957, made in Italy

AYNI YÖNDE DÖNEN
ÇİFT-VİDA EXTRUDERLER İÇİN REDÜKTÖRLER

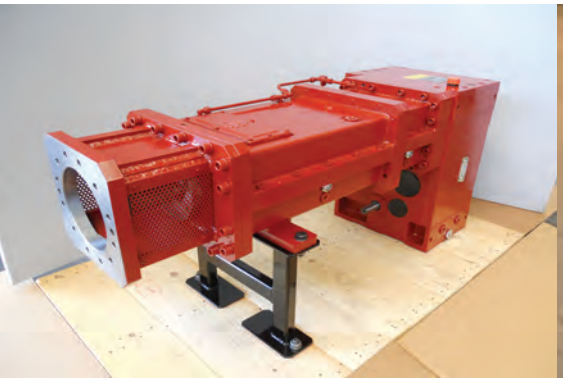

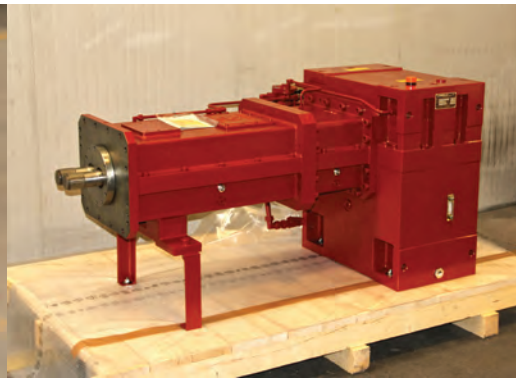

CAT. G2 - 13

ZAMBELLO group

The Specialist in Extruder Gearboxes

TEKNİK ÖZELLİKLER

GENEL NOTLAR

Bu seri redüktörler kompakt bir formda modern kriterlere göre üretilmiştir.

Hem aynı yönde dönen hem ters yönde dönen çift vida extruderler için redüktörler, baskı rulman muhafazası ile bağlı olan ilk kademe dişli ve dağıtıcı dişlileri ve extruderden gelen eksenel yükü karşılayan baskı flanşından oluşur.

Gövde

Gövde yüksek kaliteli sfero döküm demir veya elektro-kaynaklı çelikten yapılmıştır.

Dişliler

Tasarım ve üretim AGMA 2101 C95 standartlarına uygun olarak yürütülmektedir.

Ana redüktör ünitesinin dişlileri 18NiCrMo5 tipinde-çelikten yapılmıştır ve helisel dişlilerden oluşur.

Profil çok düşük gürültü seviyesi ve etkin kullanımını sağlamak için AGMA 10'dan daha yüksek kalitede işlenir.

Miller ve redüktör dişli tekerlekleri mükemmel çekme dayanımı ile yüksek kaliteli özel çelikten imal edilmiştir.

Rulmanlar

Bu serinin redüktörlerinin rulmanları dikkatli hesaplanmış boyutta silindirik makaralı rulmanlar ile sağlanır.

Baskı rulmanları kendinden hizalamalı 294…E serisi rulo tip rulmanlardır. Çok sıralı rulmanlar ile donatılmıştır.

Herhangi bir güncelleme ve / veya değişiklikler online katalogda mevcuttur.

AYNI YÖNDE DÖNEN ÇİFT VİDA EXTRUDERLER İÇİN ZT REDÜKTÖRLER

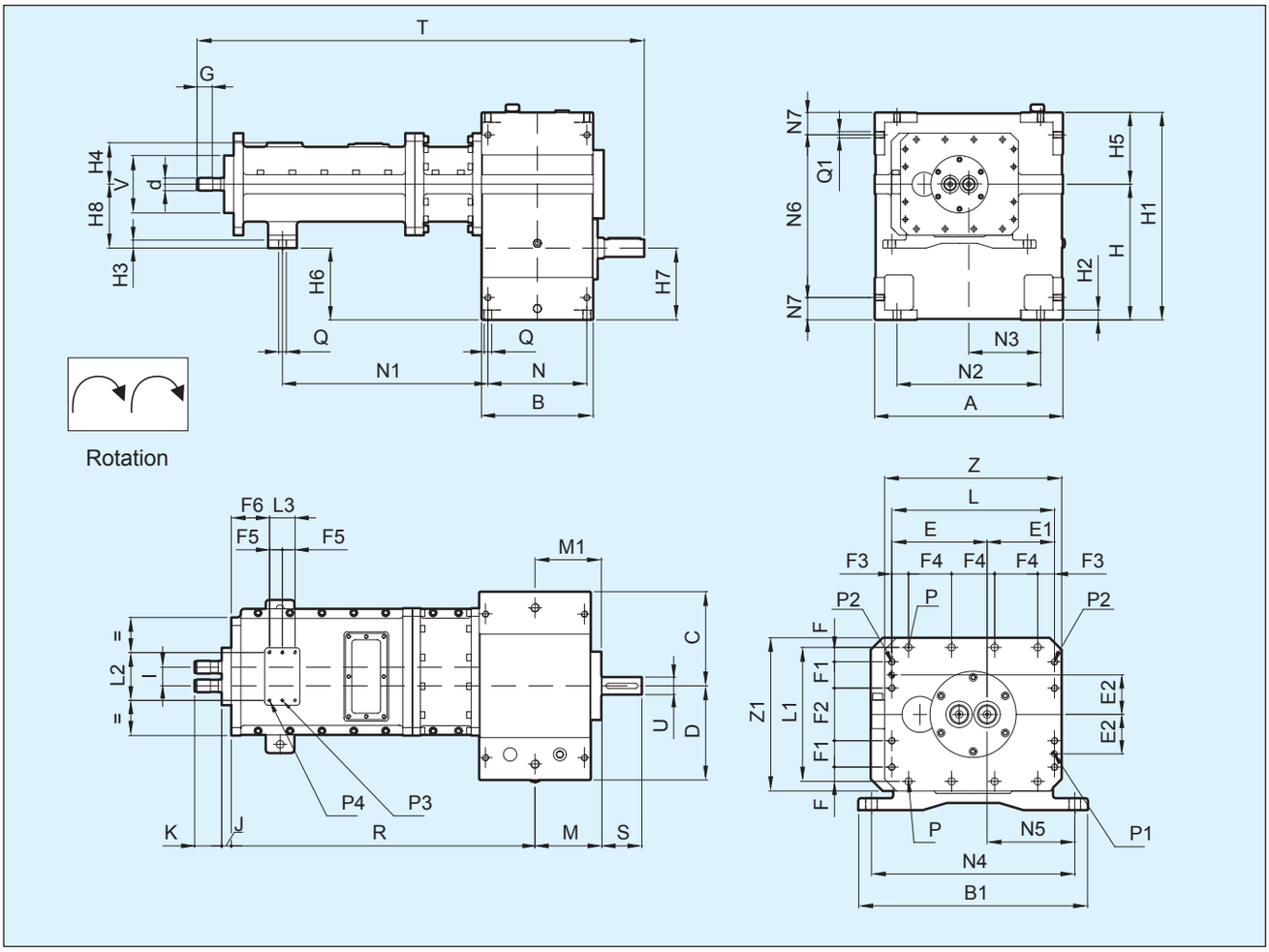

Giriş Mili **Çıkış Mili**

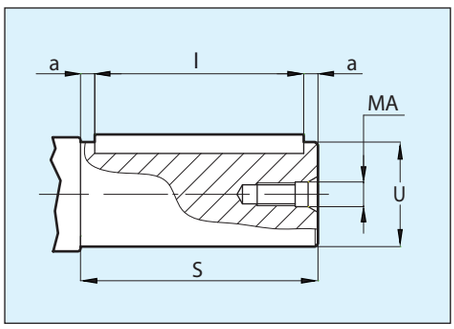

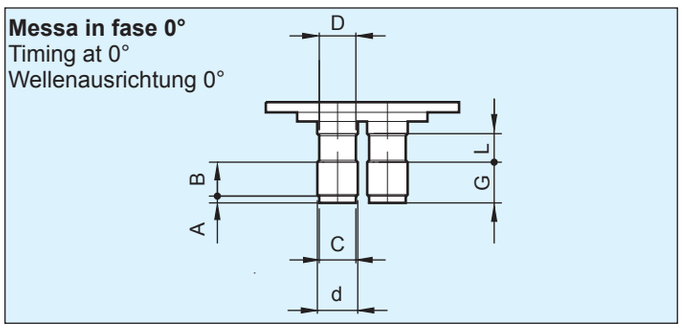

U	S	a	MA	i
28j6	63	6,5	M8	50
35j6	80	10	M8	60
42k6	**90**	**10**	**M10**	**70**
45k6	100	10	M10	80
55m6	125	12,5	M12	100
60m6	130	10	M12	110
80m6	180	10	M16	160
90m6	200	10	M16	180

Size
26,2/32*
35/42*
42/52*
48/58*
58,5/70*
64/77*
76/92*
90/112*
100/120*
110/130*

d(DiN 5482)	A	b	c	D	G	L
17x14	4	21	12	-	25	-
22x19	5	25	18,5	20	30	18
30x27	**5**	**31**	**25**	**27**	**36**	**20**
32x28	5	34	26	30	39	22
40x36	6	42	**34**	38	48	27
48x44	6	50	42	44	56	30
60x55	8	50	53	54	58	**55**
65x60	8	**65**	**56**	**59**	**73**	50
72x66	10	90	60	65	100	57
80x74	10	90	70	75	100	60

GENEL ÖLÇÜLER

Grandezza Size / Größe	A	b	b1	c	D	d (DiN5482)	e	e1	e2	F	F1	F2	F3	F4
Zt 26,2/32* cor -Ht	300	168	260	150	150	17x14	95,1	68,9	42	15	30	54	22	40
Zt 35/42* cor -Ht	380	225	280	190	190	22x19	119	84	54	17	36	72	26,5	50
Zt 42/52* cor -Ht	**335**	**265**	**340**	**203**	**132**	**30x27**	**143**	**101**	**60**	**20**	**40**	**80**	**32**	**60**
Zt 48/58* cor -Ht	480	265	380	240	240	32x28	163	115	67,5	24	45	90	41,5	65
Zt 58,5/70* cor -Ht	590	350	480	295	295	40x36	199,25	140,75	82,5	30	55	110	35	90
Zt 64/77* cor -Ht	650	375	520	325	325	48x44	222	158	90	40	60	120	40	100
Zt 76/92* cor -Ht	700	415	584	350	350	60x55	248	172	97,5	40	65	130	45	110
Zt 90/112* cor -Ht	665	485	618	325	340	**65x60**	272	182	97,5	47	65	130	62	110
Zt 100/120* cor -Ht	710	485	-	355	355	72x66	310	210	112,5	50	75	150	65	130
Zt 110/130* cor -Ht	**940**	**680**	**845**	**585**	**355**	80x74	**370**	**260**	**157,5**	**55**	**105**	**210**	**52,5**	**175**

Grandezza Size / Größe	F5	F6	G	H H10	H1	H2	H3	H4	H5	H6	H7	H8 H10	i	J	K	L
Zt 26,2/32* cor -Ht	25	50	25	212	324	16	15	70	112	100	112	112	26,2	16	45	164
Zt 35/42* cor -Ht	27,5	80	30	265	405	20	18	90	140	125	140	140	35	24	61	203
Zt 42/52* cor -Ht	**20**	**108**	**31**	**265**	**390**	**22**	**20**	**101,5**	**125**	**136**	**140**	**129**	**42**	**31**	**64**	**244**
Zt 48/58* cor -Ht	30	120	39	340	500	23	20	110	160	180	180	160	48	28	67	278
Zt 58,5/70* cor -Ht	40	120	48	425	650	31	25	130	225	225	225	200	58,5	30	85	340
Zt 64/77* cor -Ht	45	135	56	475	725	35	23	160	250	250	250	225	64	37	98	380
Zt 76/92* cor -Ht	45	140	58	530	810	40	29	160	280	280	280	250	76	28	127	420
Zt 90/112* cor -Ht	50	160	**73**	555	835	45	35	170	280	275	280	280	90	30	140	454
Zt 100/120* cor -Ht	60	165	100	595,5	875,5	45	-	195	280	370,5	320	225	100	30	180	520
Zt 110/130* cor -Ht	**75**	**180**	**100**	**675**	**1020**	**50**	**48**	**255**	**345**	**315**	**320**	**360**	**110**	**66**	**204**	**630**

Grandezza Size / Größe	L1	L2	L3	M	M1	N	N1	N2	N3	N4	N5	N6	N7	P n°8	P1 H7	P2 n°8
Zt 26,2/32* cor -Ht	144	70	50	100	98	138	288,5	210	105	235	104,4	234	45	M8	8	M8
Zt 35/42* cor -Ht	178	100	55	134	132,5	190	413,5	268	134	250	107,5	293	56	M12	10	M12
Zt 42/52* cor -Ht	**200**	**124**	**40**	**163,5**	**159,5**	**227**	**571**	**235**	**82**	**304**	**132**	**-**	**-**	**M12**	**10**	**M12**
Zt 48/58* cor -Ht	228	120	60	165	163,5	224	551	354	177	340	146	374	63	13	10	M12
Zt 58,5/70* cor -Ht	280	150	80	210	208	310	644	450	225	425	183,25	510	70	15	12	M14
Zt 64/77* cor -Ht	320	160	90	230	229	325	672	490	245	470	203	565	80	17	16	M16
Zt 76/92* cor -Ht	340	160	90	262	260,5	355	**900**	500	250	534	229	610	100	22	16	M20
Zt 90/112* cor -Ht	354	170	100	288,5	287,5	431	879	475	192,3	560	235	-	-	22	16	M20
Zt 100/120* cor -Ht	400	200	120	302,5	301	430	1172,5	520	210	325	85	-	-	M24	20	M24
Zt 110/130* cor -Ht	**530**	**240**	**150**	**400**	**386**	**580**	**1334**	**640**	**264,8**	**760**	**325**	**-**	**-**	**26**	**20**	**M24**

Grandezza Size / Größe	P3 H7	P4	Q	Q1	r	S	t	U	v f7	Z	Z1	Weight kg	o il kg
Zt 26,2/32* cor -Ht	6	M6	14	M10	445	63	669	28j6	95	180	160	91	4,8
Zt 35/42* cor -Ht	6	M6	18	M12	628,5	80	927,5	35j6	120	225	200	238	11,5
Zt 42/52* cor -Ht	**8**	**M8**	**18**	**-**	**829,5**	**90**	**1178**	**42k6**	**140**	**270**	**225**	**310**	**18**
Zt 48/58* cor -Ht	8	M8	20	M16	795,5	100	**1155,5**	45k6	150	300	250	412	20
Zt 58,5/70* cor -Ht	8	M8	24	M20	952	125	1402	55m6	180	370	320	755	42
Zt 64/77* cor -Ht	10	M10	26	M27	1009,5	125	1499,5	55m6	200	410	350	1000	65
Zt 76/92* cor -Ht	10	M10	26	M30	**1269,5**	130	**1816,5**	60m6	220	460	380	1375	90
Zt 90/112* cor -Ht	10	M10	28	-	1319,5	180	2028	80m6	260	500	400	1820	80
Zt 100/120* cor -Ht	10	M10	29	-	1652,5	180	2345	80m6	280	570	450	2230	110
Zt 110/130* cor -Ht	**10**	**M10**	**32**	**-**	**1889**	**200**	**2759**	**90m6**	**330**	**680**	**580**	**2680**	**130**

* **Referans için vida çapı.**
*
*

DİKKAT ! Daha büyük gövdeler,farklı eksen arası mesafe, bilinmeyen ölçüler , daha yüksek performans için (Tork,güç) Zambello ile bağlantıya geçiniz.

ZT TEKNİK BİLGİLER

Boyut	i ratio		n1 min. -1	n2 min. -1	Pn (kW)		Mt (Nm) ogni albero each shaft je Welle		Mt (Nm) t otale t otal
	Nominal	r eal			Fs=1	Fs=1,2	Fs=1	Fs=1,2*	Fs=1
Zt 26,2/32* cor -Ht	2	2,03	1800	900	52	43	275	229	550
	3	3,04	1800	600	35	29	277	231	554
	5	5,06	1500	300	18	15	286	239	572
Zt 35/42* cor -Ht	2	2,08	1800	900	90	75	475	396	950
	3	3,00	1800	600	60	50	477	398	954
	5	5,15	1500	300	30	25	477	398	954
Zt 42/52* cor -Ht	**2**	**2,13**	**1800**	**900**	**203**	**169**	**1077**	**897**	**2154**
	3	**3,06**	**1800**	**600**	**137**	**114**	**1090**	**907**	**2180**
	5	**4,75**	**1500**	**300**	**70**	**58**	**1114**	**923**	**2228**
Zt 48/58* cor -Ht	2	2,08	1800	900	289	241	1534	1278	3068
	3	3,05	1800	600	194	162	1547	1289	3094
	5	5,00	1500	300	100	83	1585	1321	3170
Zt 58,5/70* cor -Ht	2	2,07	1800	900	575	479	3049	2541	6098
	3	3,09	1800	600	388	323	3048	2570	6168
	5	5,07	1500	300	198	165	3151	2626	6308
Zt 64/77* cor -Ht	2	2,00	1600	800	631	526	3767	3139	7534
	3	2,95	1800	600	479	399	3810	3175	7620
	5	5,21	1500	300	246	205	3915	3263	7830
Zt 76/92* cor -Ht	2	2,07	1600	800	974	812	5816	4846	11632
	3	3,04	1800	600	740	617	5892	4910	11784
	5	4,93	1500	300	380	317	6054	5045	12108
Zt 90/112* cor -Ht	3	3,00	1800	600	1217	1014	9683	8070	19366
	5	5,00	1500	300	626	522	9970	8308	19940
Zt 100/120* cor -Ht	3	3,00	1800	600	1818	1515	14468	12057	28936
	5	5,00	1500	300	938	782	14916	12430	29832
Zt 110/130* cor -Ht	3	3,00	1800	600	2800	2320	22283	18463	44566
	5	5,00	1500	300	1406	1172	22385	18654	44770

DİKKAT ! Farklı tahvil oranı talepleriniz için Zambello ile bağlantıya geçiniz.

Tablolar; Fs=1 ve Fs=1,2(AGMA) için güç ve tork değerlerini gösterir.
Doğru redüktör seçimi için minimum 1,2 servis faktörü seçilmelidir.
Daha ağır şartlar için daha büyük servis faktörü seçmeniz tavsiye edilir.

AYNI YÖNDE DÖNEN YAVAŞ DEVİR ÇİFT VİDA EXTRUDERLER İÇİN ZT2 REDÜKTÖRLER

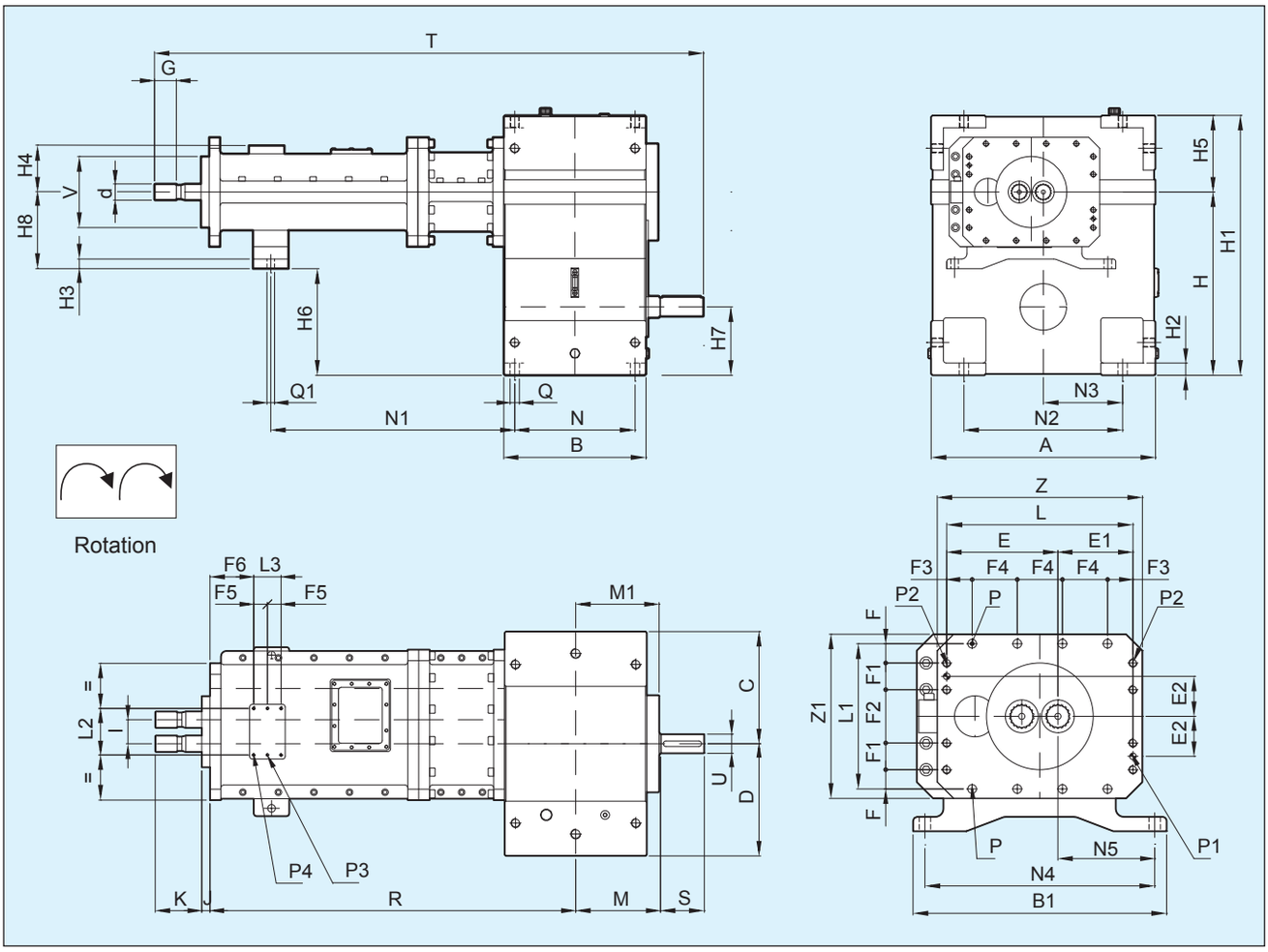

Giriş Mili

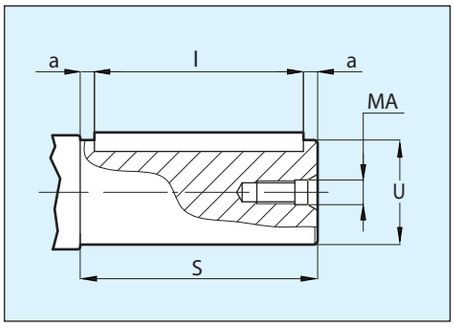

Çıkış Mili

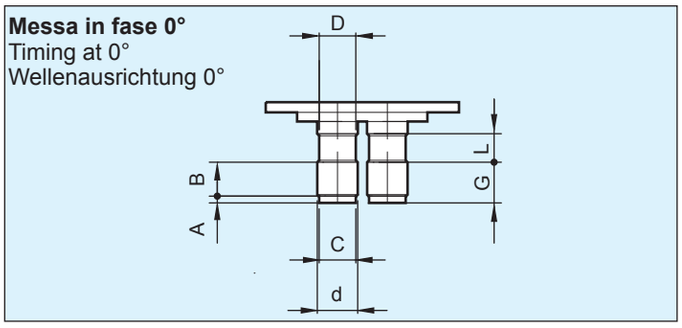

U	S	a	MA	i
60k6	130	10	M12	110
70m6	160	10	M6	140
80m6	180	10	M6	160
90m6	200	10	M16	180

Size
76/92*
90/112*
110/135*
140/170*

d(DiN 5482)	A	b	c	D	G	L
60x55	8	50	53	54	58	**55**
65x60	8	**65**	**56**	**59**	**73**	50
80x74	10	90	70	75	100	60
-	-	-	-	-	-	-

GENEL ÖLÇÜLER

Grandezza Size / Größe	A	b	b1	c	D	d (DiN5482)	e	e1	e2	F	F1	F2	F3	F4
Zt 2 76/92* cor -Ht	700	415	584	377,3	322,7	60x55	248	172	97,5	40	65	130	45	110
Zt 2 90/112* cor -Ht	820	520	618	410	410	**65x60**	272	182	97,5	47	65	130	62	110
Zt 2 110/135* cor -Ht	920	570	845	356	564	80x74	370	260	157,5	55	105	210	52,5	175
Zt 2 140/170* cor -Ht	1070	630	-	280	790	-	500	360	180	102,5	120	240	100	220

Grandezza Size / Größe	F5	F6	G	H H10	H1	H2	H3	H4	H5	H6	H7 H10	H8 H10	i	J	K
Zt 2 76/92* cor -Ht	45	140	58	565	845	40	30	160	280	315	280	250	76	28	127
Zt 2 90/112* cor -Ht	50	160	**73**	670	950	45	35	170	280	390	250	280	90	30	140
Zt 2 110/135* cor -Ht	75	180	100	780	1125	50	48	260	345	420	280	360	110	48	242
Zt 2 140/170* cor -Ht	-	-	-	910	1310	50	-	-	400	530	500	380	140	58	262

Grandezza Size / Größe	L	L1	L2	L3	M	M1	N	N1	N2	N3	N4	N5	P n°8	P1 H7	P2 n°8
Zt 2 76/92* cor -Ht	420	340	160	90	262	260,5	355	**900**	500	250	534	229	22	16	M20
Zt 2 90/112* cor -Ht	454	354	170	100	310	305	440	852	580	290	560	235	M22	16	M20
Zt 2 110/135* cor -Ht	630	530	240	150	336	331	470	1614	600	195	760	325	M24	20	M24
Zt 2 140/170* cor -Ht	860	685	-	-	388	385	550	2200	780	260	440	150	M36	20	M36

Grandezza Size / Größe	P3 H7	P4	Q	Q1	r	S	t	U	v f7	Z	Z1	Weight kg	o il kg
Zt 2 76/92* cor -Ht	10	M10	32	26	**1269,5**	130	**1816,5**	60k6	220	460	380	135	100
Zt 2 90/112* cor -Ht	10	M10	34	28	1297	160	1937	70m6	260	500	400	2150	125
Zt 2 110/135* cor -Ht	10	M10	44	30	2114	180	2920	80m6	330	680	580	3200	285
Zt 2 140/170* cor -Ht	-	-	40	M36	2595	200	3503	90m6	450	930	760	7940	400

* **Referans için vida çapı.**

DİKKAT ! Daha büyük gövdeler,farklı eksen arası mesafe, bilinmeyen ölçüler, daha yüksek performans için (Tork,güç) Zambello ile bağlantıya geçiniz.

TEKNİK BİLGİ ZT2

Boyut	i ratio	n_1 min. $^{-1}$	n2 min. $^{-1}$	Mt (Nm) ogni albero / each shaft je Welle		Mt (Nm) t otale t otal
				Fs=1	Fs=1,2	Fs=1
Zt 2 76/92* cor -Ht	**6,3** ÷ 20	1000 ÷ 2500	50 ÷ 125	6054	5045	12108
Zt 2 90/112* cor -Ht	**6,3** ÷ 20	1000 ÷ 2500	50 ÷ 125	9970	8308	19940
Zt 2 110/135* cor -Ht	**6,3** ÷ 20	1000 ÷ 2500	50 ÷ 125	22385	18654	44770
Zt 2 140/170* cor -Ht	**6,3** ÷ 20	1000 ÷ 2000	50 ÷ 100	36000	30000	72000

Tablolar; Fs=1 ve Fs=1,2(AGMA) için güç ve tork değerlerini gösterir.
Doğru redüktör seçimi için minimum 1,2 servis faktörü seçilmelidir.
Daha ağır şartlar için daha büyük servis faktörü seçmeniz tavsiye edilir.

DİKKAT! Farklı tahvil oranı talepleriniz için Zambello ile bağlantıya geçiniz.

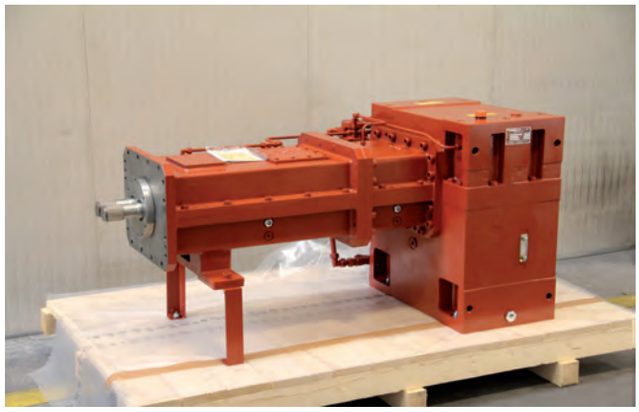
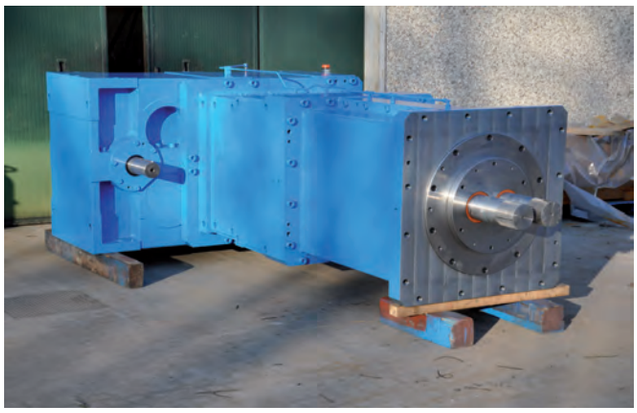
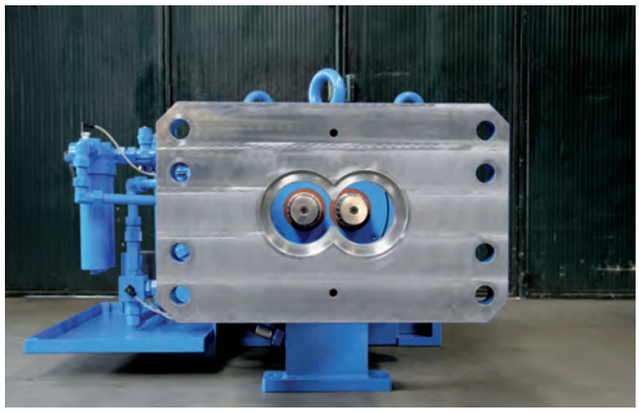

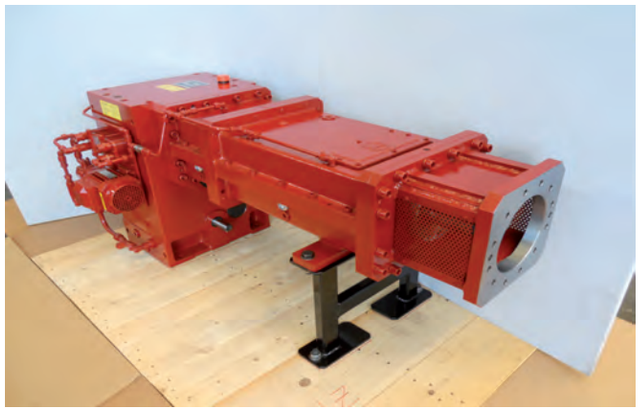
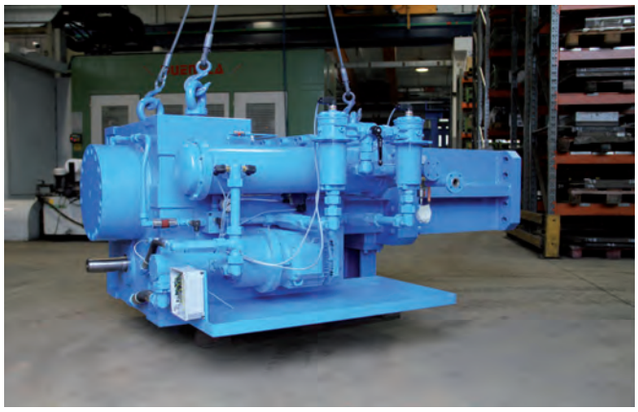
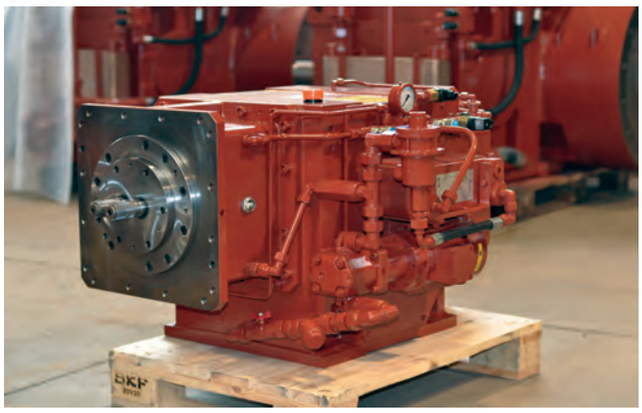

www.zambellogroup.com

ZAMBELLO group

AYNI YÖNDE DÖNEN YÜKSEK PERFORMANS ÇİFT VİDA EXTRUDERLER İÇİN TST REDÜKTÖRLER

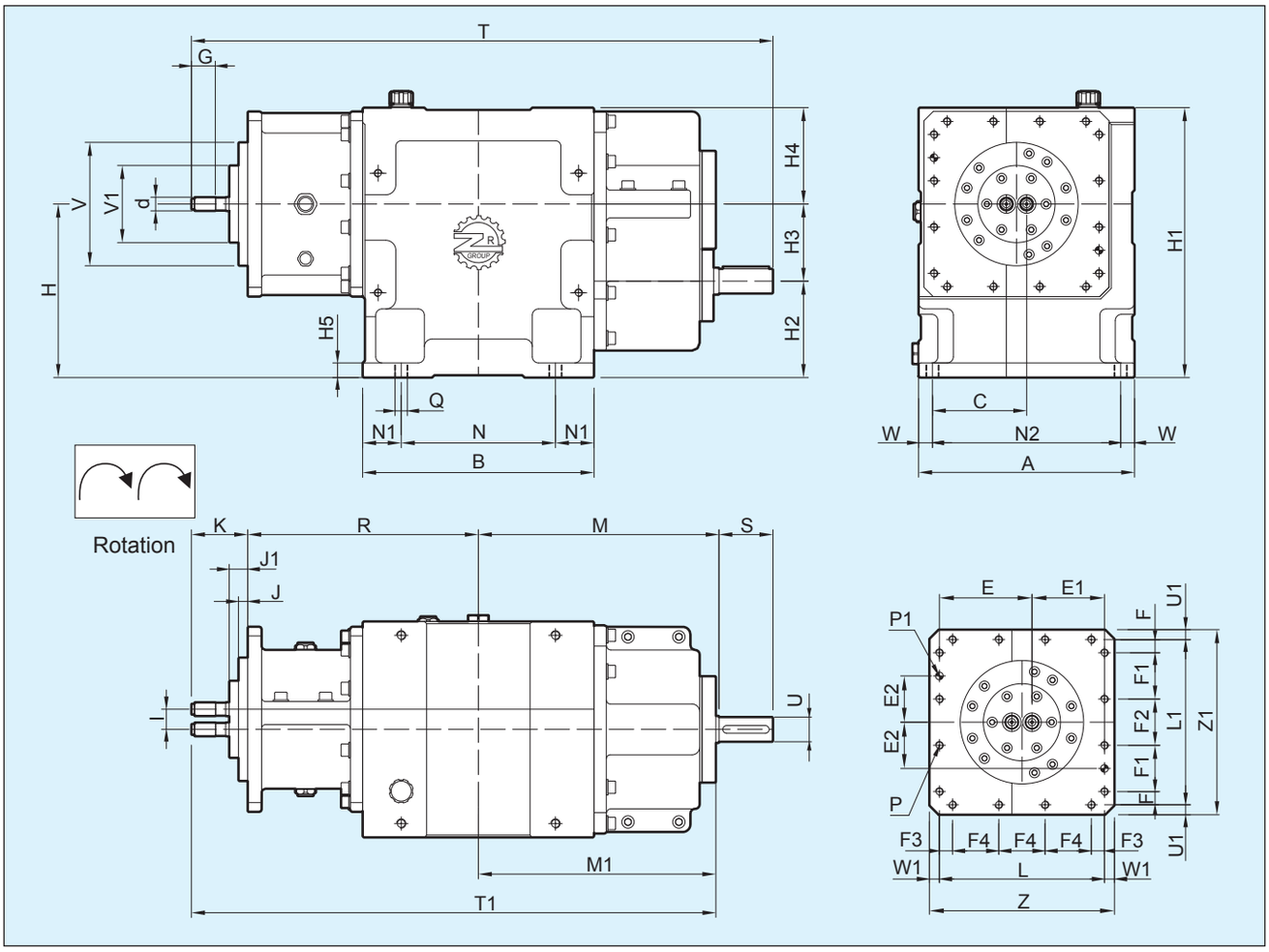

Giriş Mili

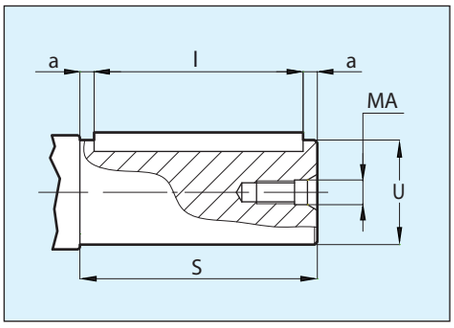

Çıkış Mili

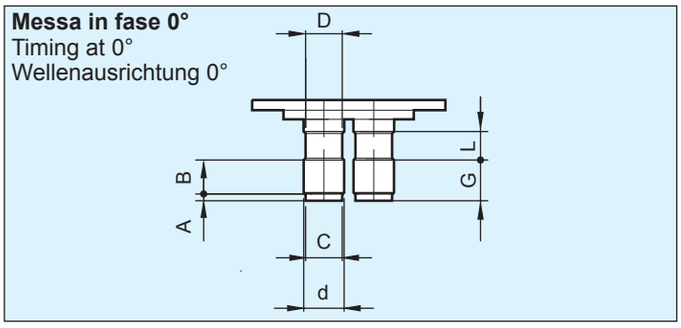

U	S	a	MA	i
24j6	56	3	M8	50
32j6	70	5	M8	60
35j6	80	5	M10	70
40k6	**90**	**5**	**M10**	**80**
45k6	100	10	M10	80
60m6	130	10	M12	110
80m6	180	10	M16	160
90m6	200	10	M16	180
100m6	225	12,5	M16	200

Size
21,5/26*
26,2/32*
35/42*
42/52*
48/58*
58,5/70*
76/92*
86/104*
97/120*

d(DiN 5480)	A	b	c	D	G	L
W14x1x30x12	3	18	10,5	14	21	-
W18x1x30x16	4	27,4	14	17	31,4	13,1
W25x1x30x24	5	37	21	23	42	12
W32x1,25x30x24	**5**	**40**	**27**	**29,5**	**45**	**16**
W35x1,25x30x26	5	48	28	32,5	53	16
W45x1,5x30x28	8	57	40	41	65	23,5
W60x2x30x28	10	55	54	54	65	34
W65x2,5x30x24	10	65	58	58	75	55
W72x2,5x30x27	10	75	66	66	85	60

GENEL ÖLÇÜLER

Boyut	A	b	c	d (DiN5480)	e	e1	e2	F	F1	F2	F3	F4	G	H H10	H1
t St 21,5/26* cor	220	200	72,5	W14x1x30x12	87,75	66,25	37,5	17	35	40	17	40	21	180	270
t St 26,2/32* cor	280	300	122	W18x1x30x16	120,1	93,9	60	17	60	60	17	60	31,4	225	350
t St 35/42* cor	360	340	160	W25x1x30x24	162,5	127,5	80	25	80	80	25	80	42	285	445
t St 42/52 *cor	**400**	**448**	**175**	**W32x1,25x30x24**	**179**	**137**	**90**	**23**	**90**	**90**	**23**	**90**	**45**	**320**	**500**
t St 48/58* cor	460	480	205	W35x1,25x30x26	206	158	105	24,5	105	105	24,5	105	53	360	560
t St 58,5/70* cor	560	530	250	W45x1,5x30x28	254,25	195,75	120	45	120	120	45	120	65	425	675
t St 76/92* cor	**775**	**564**	**348**	**W60x2x30x28**	**353**	**277**	**175**	**52,5**	**175**	**175**	**52,5**	**175**	**60**	**570**	**915**
t St 86/104*cor	815	720	361	W65x2,5x30x24	373	287	185	52,5	185	185	52,5	170/215	75	595	955
t St 97/120*cor	801	796	299	W72x2,5x30x27	416	319	205	52,5	205	205	52,5	210	85	680	1070

Boyut	H2 H10	H3	H4	H5	i	J	J1	K	L	L1	M	M1	N	N1	N2	P n°16
t St 21,5/26* cor	100	80	90	13	21,5	15	26	57	154	144	232	228	170	15	145	M8
t St 26,2/32* cor	125	100	125	19	26,2	12	24	73	214	214	312	308	200	50	244	M10
t St 35/42* cor	160	125	160	22	35	15	32	93	290	290	414	409	230	55	320	M12
t St 42/52* cor	**180**	**140**	**180**	**23**	**42**	**20**	**39**	**108**	**316**	**316**	**484**	**478**	**318**	**65**	**350**	**M12**
t St 48/58* cor	200	160	200	25	48	14	34	115	364	364	507	503	340	70	410	M14
t St 58,5/70* cor	225	200	250	30	58,5	16	37	137	450	450	585	578	370	80	500	M16
t St 76/92* cor	**320**	**250**	**345**	**45**	**76**	**15**	**40**	**160**	**630**	**630**	**693**	**668**	**364**	**100**	**695**	**M27**
t St 86/104*cor	315	280	360	45	86	15	40	185	660	660	795	780	480	120	725	M24
t St 97/120*cor	360	320	390	55	97	15	40	205	735	720	853	848	516	140	701	M24

Boyut	P1 H7	Q	r	S	t	t1	U	U1	v f7	v1	W	W1	Z	Z1	Weight kg	oil kg
t St 21,5/26* cor	8	14	220	56	565	505	24j6	8	110	80	37,5	8	170	160	95	4,5
t St 26,2/32* cor	10	16	299	70	754	680	32j6	13	160	100	18	13	240	240	170	12
t St 35/42* cor	12	18	357	80	944	859	35j6	15	220	150	20	15	320	320	380	35
t St 42/52* cor	**12**	**18**	**457**	**90**	**1139**	**1043**	**40k6**	**17**	**250**	**180**	**25**	**17**	**350**	**350**	**538**	**42**
t St 48/58* cor	14	20	482	100	1204	1100	45k6	18	290	200	25	18	400	400	650	55
t St 58,5/70* cor	16	24	582	130	1434	1297	60m6	25	355	260	30	25	500	500	1100	110
t St 76/92* cor	**20**	**32**	**652**	**180**	**1685**	**1480**	**80m6**	**30**	**480**	**325**	**40**	**30**	**690**	**690**	**2000**	**190**
t St 86/104*cor	20	35	757	200	1937	1722	90m6	30	500	340	45	30	720	720	2800	300
t St 97/120*cor	20	38	851	225	2134	1904	100m6	30	565	305	50	30	795	780	3880	360

* **Referans için vida çapı.**

DİKKAT! Daha büyük gövdeler,farklı eksen arası mesafe, bilinmeyen ölçüler, daha yüksek performans için (Tork,güç) Zambello ile bağlantıya geçiniz.

TEKNİK BİLGİLER

Boyut	i ratio		n1 min. -1	n2 min. -1	Pn (kW)	Mt (Nm) ogni albero each shaft je Welle
	Nominal	r eal				
t St 21,5/26* cor	2	1,96	2400	1200	31	125
	1,5	1,62	1800	1200	31	
	2	1,96	1800	900	23	
	1,5	1,62	1200	800	21	
	3	3,25	1800	600	15	
	2	1,96	1200	600	15	
t St 26,2/32* cor	2	2,04	2400	1200	67	270
	1,5	1,69	1800	1200	67	
	2	2,04	1800	900	50	
	1,5	1,69	1200	800	45	
	3	3,11	1800	600	33	
	2	2,04	1200	600	33	
t St 35/42* cor	2	1,95	2400	1200	160	640
	1,5	1,62	1800	1200	160	
	2	1,95	1800	900	120	
	1,5	1,62	1200	800	107	
	3	3,25	1800	600	80	
	2	1,95	1200	600	80	
t St 42/52* cor	**2**	**2,09**	**2400**	**1200**	**298**	**1185**
	1,5	**1,52**	**1800**	**1200**	**298**	
	2	**2,09**	**1800**	**900**	**223**	
	1,5	**1,52**	**1200**	**800**	**198**	
	3	**3**	**1800**	**600**	**149**	
	2	**2,09**	**1200**	**600**	**149**	
t St 48/58* cor	1,5	1,52	1800	1200	427	1700
	2	2	1800	900	320	
	1,5	1,52	1200	800	284	
	3	2,94	1800	600	213	
	2	2	1200	600	213	
t St 58,5/70* cor	1,5	1,52	1800	1200	804	3200
	2	2	1800	900	603	
	1,5	1,52	1200	800	536	
	3	**2,93**	1800	600	402	
	2	2	1200	600	402	
t St 76/92* cor	1,5	1,46	1800	1200	1734	6900
	2	2	1800	900	1300	
	1,5	1,46	1200	800	1156	
	3	3,06	1800	600	867	
	2	2	1200	600	867	
t St 86/104* cor	1,5	1,52	1800	1200	2558	10177
	2	1,95	1800	900	1918	
	1,5	1,52	1200	800	1705	
	3	3	1800	600	1279	
	2	1,95	1200	600	1279	
t St 97/120* cor	1,5	1,55	1800	1200	3392	13500
	2	2	1800	900	2544	
	1,5	1,55	1200	800	2262	
	3	3,06	1800	600	1696	
	2	2	1200	600	1696	
Pn = Potenza in entrata applicabile / Applicable input power rate / Anwendbare Antriebsleistung						

SERVİS FAKTÖR

Mt redüktörden aktarılan tork değeri 1,5'a eşit ya da büyük Fs AGMA servis faktörüne göre verilmiştir.
Bu yüzden tabloda verilen güç değerleri kabul edilebilir sınırlar içindedir.
Daha fazla bilgi için Zambello ile bağlantıya geçiniz.

***Referans için vida çapı.**

YAĞLAMA

Bu tip redüktörlerin yağlanması dışardan bir yağlama ünitesi tarafından yapılır.

Tüm dişliler ve rulmanlar yağlama ünitesinin dağıtım sisteminden doğru bir yağ miktarı ile beslenir.

İlk kademe gövdesi bir yağ deposu olarak da görev yapar.

Redüktör, havalandırma tapası, bir dolum tapası, bir boşaltma tapası ve seviye göstergesi ile donatılır.

Taşıma kolaylığı amacıyla, tüm redüktörler yağsız sevk edilir.

Bu nedenle ;

DİKKAT : Makineyi çalıştırmadan önce redüktör gerekli miktar yağ ile doldurulmalıdır.

İlk yağ değişimi (çalışma sırasında) 300 saat sonra yapılmalıdır.

Bir sonraki yağ değişimi de yağın ulaştığı sıcaklığa göre belirlenir.

Kullanım ve bakım klavuzundaki grafiklere danışabilirsiniz.

Yağ-filtre kartuşu her yağ değişiminde temizlenmeli veya değiştirilmelidir.

DİKKAT: Redüktörün işletmeye alınması :

1. Öngörülen seviyeye kadar yağ ile doldurduktan sonra sadece yağlama ünitesini 5 dakika çalıştırın.
2. Yağlama ünitesini kapatın ve 5 dakika bu şekilde bırakın.
3. Eksik yağ miktarını tamamlayın.

o lii raccomandati

t ipo di lubrificazione Type of lubricant Schmiermitteltyp	**Applicazione** Application Anwendung	**Lubrificazione** / Lubricant / Schmiermittel			
		OLIO/OIL	**t emperatura ambiente** / Ambient temperature / Umgebungstemperatur		
o lio minerale Mineral oil Mineralöl	**r iduttori ad ingranaggi** Reduction gearboxes Untersetzungs-Getriebe	ISO VG 220EP ISO VG 320EP	-15° / +15° +10° / +40°		
		Lubrificanti corrispondenti / Corresponding lubricants / Gleichwertige Schmiermittel			
		t ipo **t ype** **Sorte**	**Marca** **b rand-name** **Marke**	**t ipo** **t ype** **Sorte**	**Marca** **b rand-name** **Marke**
		MELLANA OIL BLASIA	IP AGIP	MOBILGEAR 600XP OMALA EP	MOBIL SHELL

YAĞLAMA SİSTEMİ

Redüktörlerin aşağıdaki parçalardan oluşan yağlama sistemi ile donatılır.

1. Emme filtresi
2. Bypass döngüsü ile elektrikli pompa
3. Emme tarafında filtre kartuşu
4. Eşanjör
5. Basınç anahtarları
6. Basınç ölçer
7. Düzenleme vanaları
8. Akış görme-camı
9. Bağlantılar ve diğer bileşenler

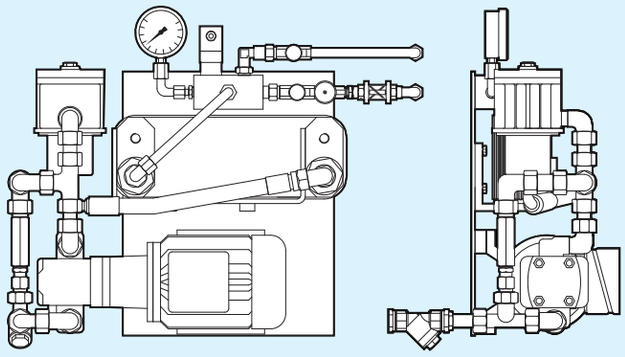

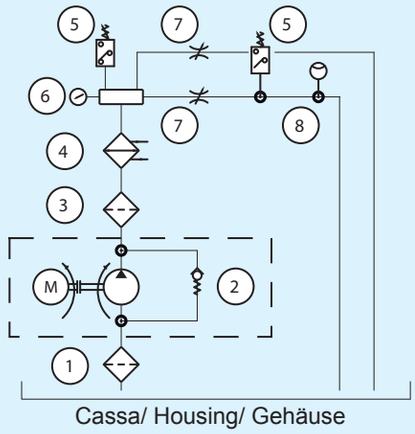

Örnek : redüktör için yağlama ünitesi

Yağlama ünitesi için hidrolik diyagram.

Yağlama ünitesi ile ilgili bilgiler
65°C yağ sıcaklığı ve 25°C su sıcaklığı için hesaplanmıştır.

Yağlama üniteleri P1 ve P2 basitçe gösterilmiştir.

eStr USori bivite corot ANti Serie Zt / t St
CO-ROTATING TWIN-SHAFT EXTRUDERS SERIES ZT / TST
GLEICHLAUFENDE DOPPELSCHNECKEN-EXTRUDER REIHE ZT / TST

Grandezza Size Größe	**centralina / Lube unit / Schmieraggregat**					
	bassa 300 rpm Low Niedrig	**Media 600 rpm Medium Mittel**		**Alta 800/900 rpm High Hoch**		**Altissima 1000/1200 rpm very high Sehr hoch**
	ZT	ZT	TST	ZT	TST	TST
21,5/26*	-	-	P1 (1 kW)	-	P1 (1 kW)	P1 (1 kW)
26,2/32*	P1 (1 kW)	P2 (2,8 kW)	P2 (2,8 kW)	P2 (2,8 kW)	P2 (2,8 kW)	P2 (2,8 kW)
35/42*	P2 (2,8 kW)	P2 (2,8 kW)	P2 (2,8 kW)	P2 (2,8 kW)	P3 (5 kW)	P3 (5 kW)
42/52*	**P2 (2,8 kW)**	**P3 (5 kW)**	**P3 (5 kW)**	**P3 (5 kW)**	**P4 (8 kW)**	**P5 (17 kW)**
48/58*	P2 (2,8 kW)	P3 (5 kW)	P4 (8 kW)	P4 (8 kW)	P5 (17 kW)	P5 (17 kW)
58,5/70*	P4 (8 kW)	P5 (17 kW)	P5 (17 kW)	P5 (17 kW)	P6 (24 kW)	P7 (30 kW)
64/77*	P4 (8 kW)	P5 (17 kW)	-	P5 (17 kW)	-	-
76/92*	P5 (17 kW)	P5 (17 kW)	P7 (30 kW)	P6 (24 kW)	P8 (43 kW)	P9 (55KW)
86/90*	P5 (17 kW)	P7 (30 kW)	P9 (55kW)	-	P10	P11
97/120*	P6 (24 kW)	P7 (30 kW)	P11	-	P12	-
110/133*	P7 (30 kW)	P8 (43 kW)	-	-	-	-

SiMbo Lo GiA e UN

fs	-	Çalışma Sınıfı
Mt 1,2	Nm	Nominal Tork
n 1,2	min^{-1}	Devir
Pn 1,2	kW	Nominal Güç
η	-	Verim
p	bar	Basınç
i	-	Tahvil Oranı
d	mm	Vida Çapı
a	-	Tork Yoğunluğu
A	kN	Eksenel Kuvvet
l	mm	Eksen Arası

Formüller

$HP = kW / 0{,}736$	$kW = HP \times 0{,}736$
$Mt_2 = \frac{7025{,}9 \times Pn_1(HP)}{n_2} \times \eta$	$Mt_2 = \frac{9550 \times Pn_1(kW)}{n_2} \times \eta$
$a = Mt_2 / l^3 (cm)$	$A = \frac{(d_2/4) \times \pi}{10^4} \times p$

X1 değeri giriş mili için , X2 değeri çıkış mili içindir.

ELEKTRİKLİ ENJEKSİYON MAKİNELERİ İÇİN REDÜKTÖRLER

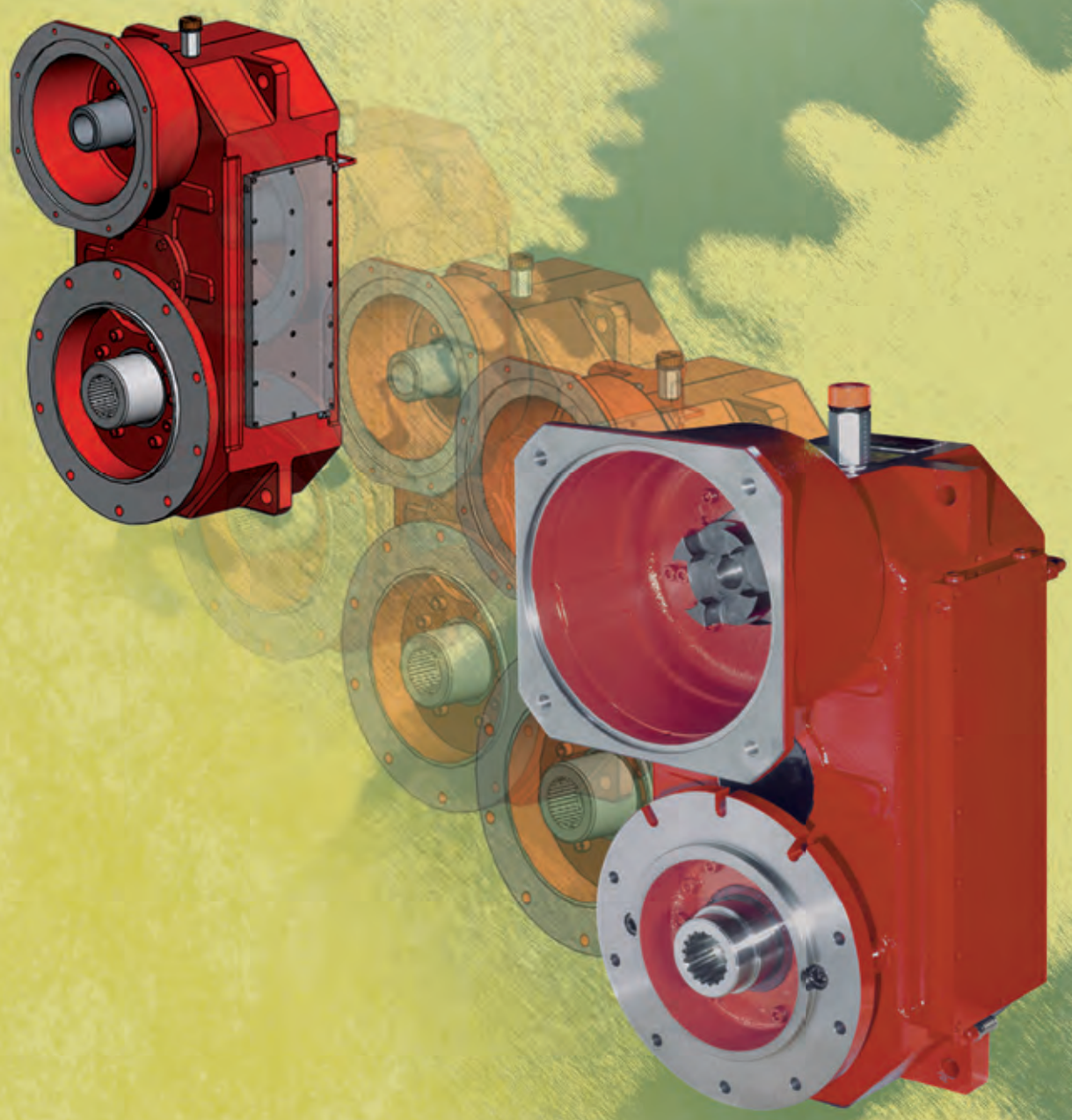

ZAMBELLO riduttori group

CAT. P2-10

TEKNİK ÖZELLİKLER

GENEL NOTLAR

MNP3 serisi redüktörler , enjeksiyon presleri için olan vidaların tahriği için geliştirilmiştir.
Tasarım ve yapımı sırasında verilen kendi özel konfigürasyonu nedeniyle paralel düzenlenmiş eksenli bu redüktörler, yüksek tork oranları iletmek , yüksek giriş devirlerine uygun , düşük ses seviyesinde ve %95'in üzerinde verim almak için uygundur.
3 kademe dişli çiftleri kullanılarak tasarlanan ürün ile girişi (elektrik motoru) ve çıkışı (sürücü vida ve silindir ile ilgili) arasındaki büyük mesafe , farklı bileşenleri arasındaki çarpma ile ilgili herhangi bir sorunu önler. U şeklindeki özel uygulama , motor/redüktör/vida ve plastfying silindir sisteminin genel ölçülerini optimize eder.

Gövde : Redüktör gövdesi yüksek kaliteli gri dökme demirdir.

Dişliler : Tasarım ve üretim AGMA 2.101 C95 standartlarına uygun olarak yürütülmektedir.
Dişliler 18NiCrMo5 çelikten helisel dişli olarak imal edilmiştir. Profil, çok düşük gürültü seviyesi ve verimli kullanımını sağlamak için AGMA 10'dan daha yüksek kalitede işlenir.

Rulmanlar : Bu serinin redüktörlerin rulmanları, kaliteli ve önemli büyüklükte üreticiler tarafından çift makaralı rulmanlar ile sağlanır.
Flanşlar ve tahrik milleri (hidrolik sistem ile değiştirilebilir) Enjeksiyon preslerinde MNP3 serisinin redüktörlerinin montajını kolaylaştırmak için, tipik bir hidrolik motor sisteminin bağlantısı ile aynı bağlantıda standart flanş ve tahrik mili üretilir. Bu yapı müşteriye , hidrolik versiyona alternatif çözüm olan elektromekanik çözümü hiçbir değişiklik yapmadan kısa bir sürede uygulamasını sağlar.
İstek üzerine, redüktörler müşterinin çizimine göre özel flanş ve tahrik mili ile birlikte temin edilebilir.
Bağlantı çıkış flanşları sfero döküm olup çıkış milleri sertleştirilmiş çelikten imal edilmiştir.

SERVİS FAKTÖRÜ

Bu katalogda gösterilen iletilebilir güç oranları hizmet faktörü = 1 (AGMA) dikkate alınarak hesaplanmıştır.
Redüktörün doğru seçimi için redüktörü seçerken önerilen; servis faktörü≥ 1.5'dur.

YAĞLAMA

MNP3 serisi redüktörler genelde B6 montaj pozisyonunda (Giriş mili yukarda olacak şekilde redüktör dik olarak) kullanılır.
Bu montaj konumunda redüktör sadece sıçratmalı yağlama ile düzgün çalışır.
Ancak , çalışma sıcaklığının iyileştirilmesi için 280-450 arası daha büyük gövdelerde yağlamanın ,gövde içindeki yağ seviyesini ayarlayarak yağın sıcaklığını düşürmek ve hızlı-mildeki rulmanları doğru yağlamak için bir motopompa ile sağlanması tavsiye edilir.
Redüktör gövdesinde bir adet havalandırma tapası, bir adet boşaltma tapası ve bir adet yağ seviye göstergesi mevcuttur.
Taşıma kolaylığı amacıyla, tüm redüktörler yağsız sevk edilir.

DİKKAT : Makineyi çalıştırmadan önce redüktör gerekli miktar yağ ile doldurulmalıdır.
İlk yağ değişimi (çalışma sırasında) 300 saat sonra yapılmalıdır. Bir sonraki yağ değişimleri her 4000 çalışma saatinden sonra olmalıdır.

Olii raccomandati

Tipo di lubrificazione Type of lubricant Schmiermitteltyp	**Applicazione** Application Anwendung	**Lubrificazione** / Lubricant / Schmiermittel			
		OLIO/OIL	**Temperatura ambiente** / Ambient temperature / Umgebungstemperatur		
Olio minerale Mineral oil Mineralöl	**Riduttori ad ingranaggi** Reduction gearboxes Untersetzungs-Getriebe	ISO VG 220EP ISO VG 320EP	-15° / +15° +10° / +40°		
		Lubrificanti corrispondenti / Corresponding lubricants / Gleichwertige Schmiermittel			
		Tipo **Type** **Sorte**	**Marca** **Brand-name** **Marke**	**Tipo** **Type** **Sorte**	**Marca** **Brand-name** **Marke**
		MELLANA OIL BLASIA	IP AGIP	MOBILGEAR 600XP OMALA EP	MOBIL SHELL

‘’MNP3’’ REDÜKTÖRLER GENEL ÖLÇÜLERİ

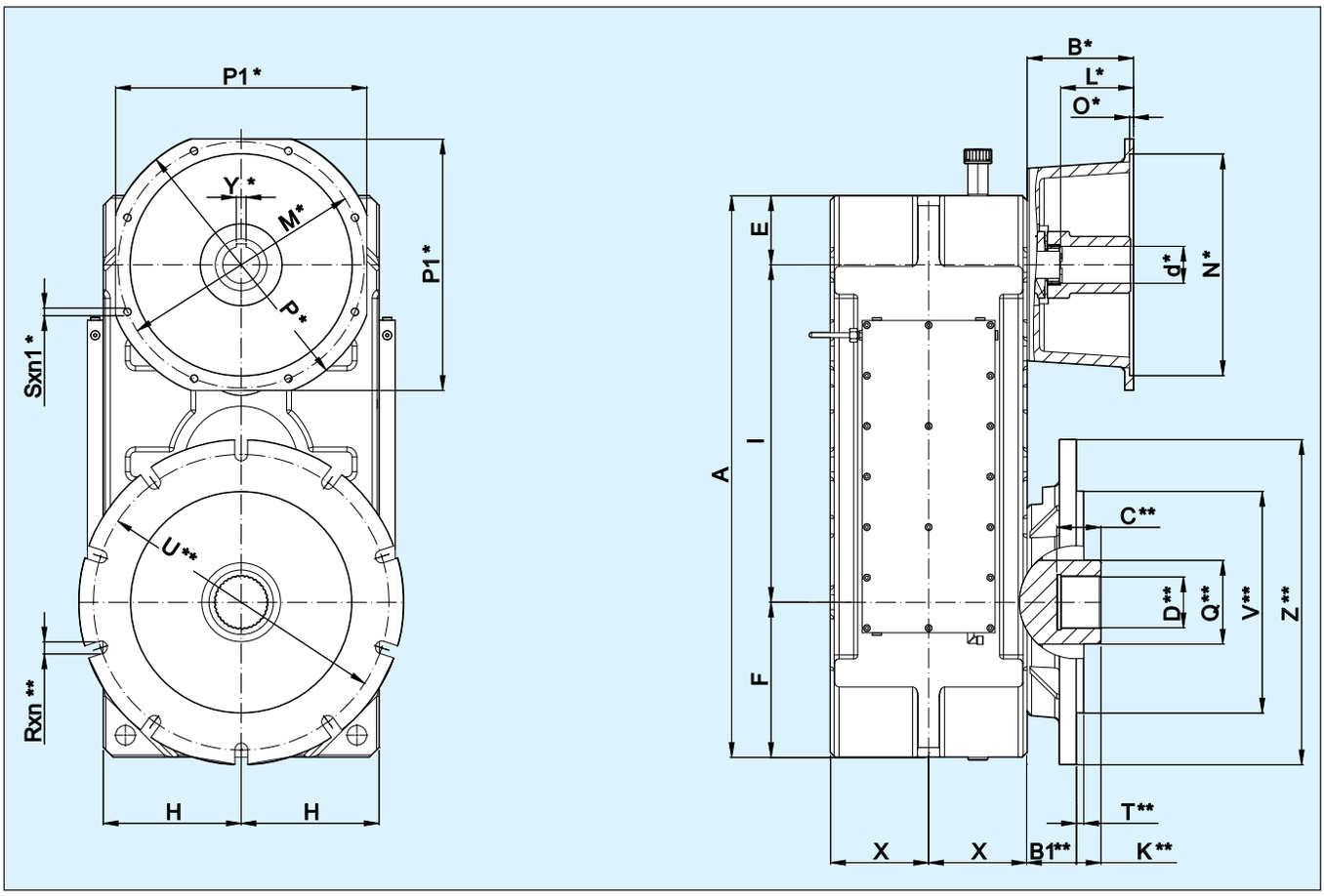

Grandezza Size/Größe	A	E	F	H H10	I	X	Weight kg	Oil Kg
140	572	70	160	140	342	118	159	10
160	655	90	180	160	385	133	228	13
180	732	100	200	180	432	148	354	20
200	810	100	225	200	485	165	448	28
225	907	112	250	225	545	180	660	41
250	1015	125	280	250	610	203,5	920	52
280	1140	140	315	280	685	230	1192	86
320	1285	160	355	315	770	252	1711	110
360	-	-	-	-	-	-	-	-
400	-	-	-	-	-	-	-	-
450	-	-	-	-	-	-	-	-

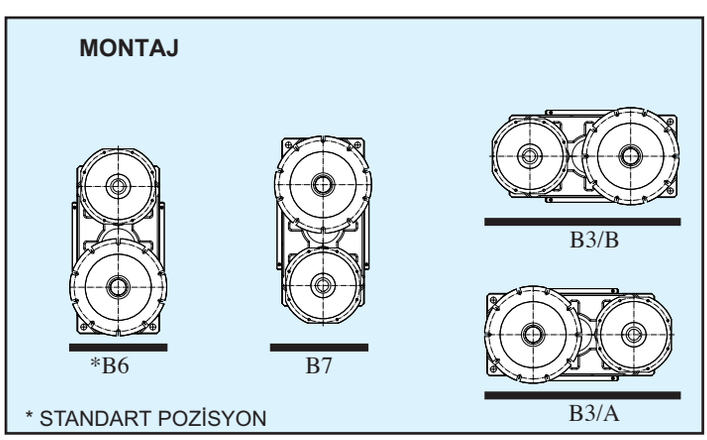

* Motor bağlantısı için flanş ölçüsü (MC)

** Çıkış flanş ölçüsü(OF)

DİKKAT:

Ağırlıklar rehber olarak düşünülmüş ve tahvil oranına ve eklenecek aksesuarlara göre değişiklik gösterebilmektedir.
Yağ miktarı B6 montaj pozisyonuna göre belirtilmiş olup bu miktar montaj pozisyonu değişikliği ve
dış ünite pompalı yağlama sistemi eklenmesine göre değişiklik göstermektedir.

MOTOR FLANŞI ‘’MC’’

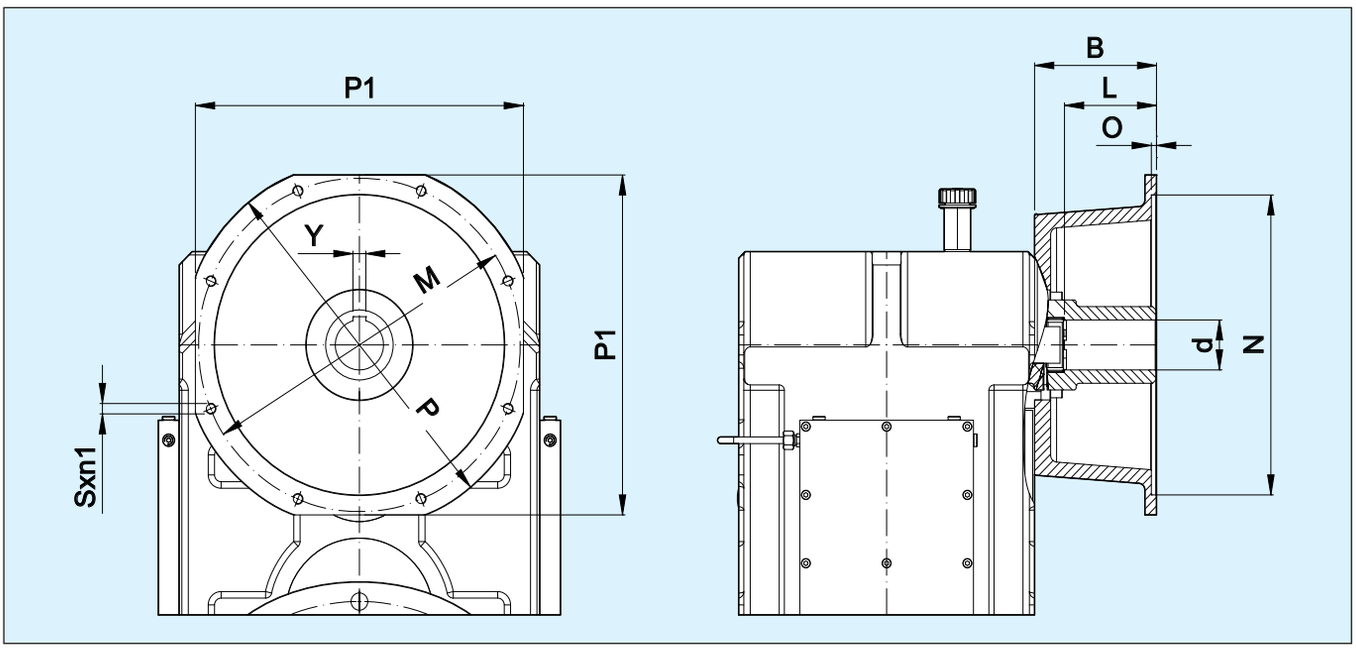

Genel Ölçüler

Tip	Overall dimensions						Coupling&Bell				Gearboxes MNP3										
	P	P1	M	N	O	Sxn1	d	Y	L	B	140	160	180	200	225	250	280	320	360	400	450
C250x28	250	200	215	180	5	M12x4	28	8	60	-	X	X									
C250x32							32	10	80		X	X									
C300x38	300	260	265	230	5	M12x4	38	10	80	150	x	x									
C300x42							42	12	110		x	x	x								
C350x42	350	270	300	250	6	M16x4	42	12	110	160	x	x	x	x							
C350x48							48	14	110		x	x	x	x							
C350x55							55	16	110			x	x	x							
C400x55	400	320	350	300	6	M16x4	55	16	110	180		x	x	x	x	x	x	x			
C400x60							60	18	140			x	x	x	x	x	x	x			
C400x65							65	18	140			x	x	x	x	x	x	x			
C450x60	450	410	400	350	8	M16x8	60	18	140	195		x	x	x	x	x	x	x			
C450x65							65	18	140				x	x	x	x	x	x			
C450x70							70	20	140					x	x	x	x	x			
C450x75							-	-	-								x	x			
C550x65	550	-	500	450	8	M16x8	65	18	140	220					x	x	x	x			
C550x70							70	20	140						x	x	x	x			
C550x75							75	20	140						x	x	x	x			
C550x80							-	-	-												
C660x80	660	-	600	550	8	M20x8	80	22	170	-											
C800x100	800	-	740	680	9	M22x8	-	-	-	-											

ÇIKIŞ FLANŞI ''OF''

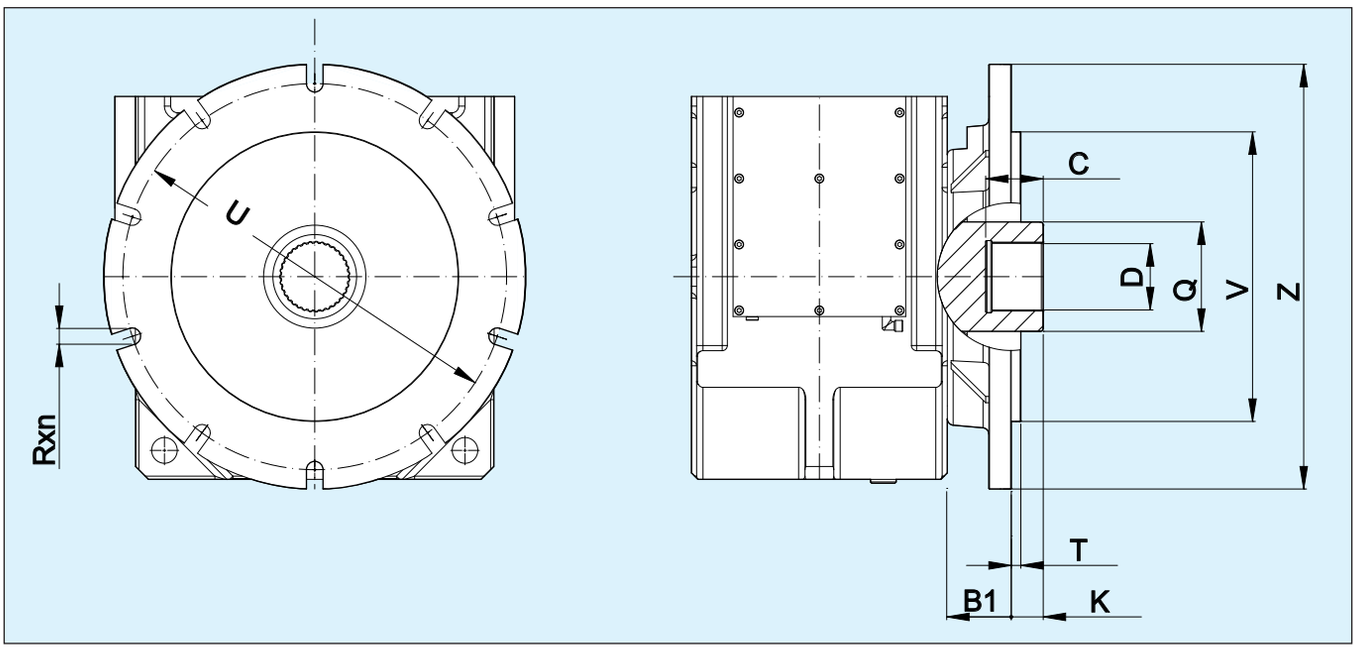

Genel Ölçüler

ÇIKIŞ FLANŞI ''OF''										
Tip	**B1**	**C**	**D DIN 5480**	**K**	**Q**	**Rxn**	**T**	**U**	**V h8**	**Z**
OF2	60	31	32x2x14	17	60	11x10	8	204	145	228
OF3	60	33	35x2x16	14	65	11x10	10	225	160	255
OF4	60	41	40x2x18	27	65	11x10	10	232	175	260
OF5	70	43	47x2x22	28	70	13x10	10	266	190	300
OF6	70	49	55x3x17	28	80	13x10	10	290	220	325
OF7	70	58	65x3x20	38	90	15x10	10	330	250	370
OF8	70	65	75x3x24	47	100	17x10	10	380	290	425
OF9	80	70	85x3x27	48	120	19x10	12	440	335	500
OF10	90	85	100x3x32	50	140	22x10	12	540	400	605
OF11	100	90	110x3x35	50	170	26x10	15	600	450	660
OF12	180	140	150x4x36	82	210	22x10	20	856	450	940
OF13	-	150	160x5x30	50	210	-	-	-	-	-

MONTAJ ÇIKIŞ FLANŞI

MNP3/ 140 ...	...-OF5 ...-OF6
MNP3/ 160 / ...	...-OF5 ...-OF6 ...-OF7
MNP3/ 180 / ...	...-OF6 ...-OF7 ...-OF8
MNP3/ 200 / ...	...-OF8 ...-OF9
MNP3/ 225 / ...	...-OF8 ...-OF9 ...-OF10
MNP3/ 250 / ...	...-OF9 ...-OF10
MNP3/ 280 / ...	...-OF10 ...-OF11
MNP3/ 320 / ...	...-OF11 ...-OF12
MNP3/ 360 / ...	...-OF12 ...-OF13
MNP3/ 400 / ...	... ...
MNP3/ 450 / ...	... ...

MNP3 İÇİN GÜÇ (kW) ve NOMİNAL TORK (Nm) DEĞERLERİ

n_1 rpm	140										160									
	i	n_2 rpm	MN Nm	PN kW	Pt kW	i	n_2 rpm	MN Nm	PN kW	Pt kW	i	n_2 rpm	MN Nm	PN kW	Pt kW	i	n_2 rpm	MN Nm	PN kW	Pt kW
2600	6,3*	413	3288	138	22 •	20*	130	4697	62	22 •	6,3*	413	4120	181	30 •	20*	130	6772	93	30 •
2200		349	3391	120	22 •		110	4844	54	22 •		349	4248	158	30 •		110	6983	81	30 •
1800		286	3408	99	22 •		90	4868	45	22 •		286	4270	130	30 •		90	7019	67	30 •
1500		238	3425	83	22 •		75	4893	37	22 •		238	4291	109	30 •		75	7054	56	30 •
2600	7,1	366	3520	138	22 •	22,5	116	4636	57	22 •	7,1	366	4708	181	30 •	22,5	116	6568	77	30 •
2200		310	3630	120	22 •		98	4781	49	22 •		310	4855	158	30 •		98	6773	67	30 •
1800		254	3648	99	22 •		80	4805	41	22 •		254	4880	130	30 •		80	6808	55	30 •
1500		211	3667	83	22 •		67	4829	34	22 •		211	4904	109	30 •		67	6842	46	30 •
2600	8*	325	4056	138	22 •	25*	104	4549	51	22 •	8*	325	5420	181	30 •	25*	104	6421	69	30 •
2200		275	4183	120	22 •		88	4691	45	22 •		275	5590	158	30 •		88	6622	61	30 •
1800		225	4204	99	22 •		72	4715	37	22 •		225	5618	130	30 •		72	6655	50	30 •
1500		188	4225	83	22 •		60	4739	31	22 •		188	5646	109	30 •		60	6689	42	30 •
2600	9	289	4518	132	22 •	28	93	4728	47	22 •	9	289	5836	181	30 •	28	93	6729	64	30 •
2200		244	4659	115	22 •		79	4875	41	22 •		244	6018	158	30 •		79	6939	56	30 •
1800		200	4682	95	22 •		64	4900	34	22 •		200	6049	130	30 •		64	6974	46	30 •
1500		167	4706	79	22 •		54	4925	28	22 •		167	6079	109	30 •		54	7009	39	30 •
2600	10*	260	4441	120	22 •	31,5*	83	4576	39	22 •	10*	260	6617	181	30 •	31,5*	83	6602	58	30 •
2200		220	4579	104	22 •		70	4719	34	22 •		220	6824	158	30 •		70	6808	51	30 •
1800		180	4602	86	22 •		57	4742	28	22 •		180	6858	130	30 •		57	6842	42	30 •
1500		150	4626	72	22 •		48	4766	23	22 •		150	6893	109	30 •		48	6877	35	30 •
2600	11,2	232	4621	113	22 •	35,5	73	4763	37	22 •	11,2	232	6563	154	30 •	35,5	73	6768	50	30 •
2200		196	4765	98	22 •		62	4912	32	22 •		196	6769	135	30 •		62	6979	44	30 •
1800		161	4789	81	22 •		51	4937	26	22 •		161	6803	111	30 •		51	7015	36	30 •
1500		134	4813	68	22 •		42	4961	22	22		134	6837	93	30 •		42	7050	30	30
2600	12,5*	208	4556	103	22 •	40*	65	4609	30	22 •	12,5*	208	6437	145	30 •	40*	65	6649	45	30 •
2200		176	4698	90	22 •		55	4753	27	22 •		176	6638	126	30 •		55	6857	40	30 •
1800		144	4722	74	22 •		45	4777	22	22		144	6672	104	30 •		45	6892	33	30 •
1500		120	4746	62	22 •		37,5	4801	18	22		120	6706	87	30 •		37,5	6926	27	30
2600	14	186	4486	87	22 •	45	58	4501	27	22 •	14	186	6734	133	30 •	45	58	6809	42	30 •
2200		157	4626	76	22 •		49	4642	24	22 •		157	6945	116	30 •		49	7022	36	30 •
1800		129	4649	63	22 •		40	4666	20	22		129	6980	96	30 •		40	7058	30	30
1500		107	4673	53	22 •		33	4689	17	22		107	7015	80	30 •		33	7093	25	30
2600	16*	163	4670	82	22 •	50*	52	4389	24	22 •	16*	163	6636	113	30 •	50*	52	6689	36	30 •
2200		138	4816	72	22 •		44	4526	21	22		138	6843	99	30 •		44	6898	31	30 •
1800		113	4840	59	22 •		36	4549	18	22		113	6878	81	30 •		36	6933	26	30
1500		94	4865	50	22 •		30	4571	15	22		94	6912	68	30 •		30	6968	21	30
2600	18	144	4526	66	22 •	56	46	4509	21	22	18	144	6849	101	30 •	56	46	6532	32	30 •
2200		122	4667	58	22 •		39	4650	19	22		122	7063	88	30 •		39	6736	28	30
1800		100	4691	47	22 •		32	4673	15	22		100	7098	73	30 •		32	6770	23	30
1500		83	4714	40	22 •		27	4697	13	22		83	7134	61	30 •		27	6804	19	30

DİKKAT:

* Standart tahvil oranları

* S1 sürekli çalışma durumunda ,30°C çevre sıcaklığında maksimum giriş gücü.

Eğer daha yüksek giriş gücü gerekiyorsa lütfen dış soğutucu üniteye bakınız.

Pn nominal güç servis faktör(AGMA)=1 için belirlenmiştir.

Maksimum bağlanacak gücü bulmak için bu değeri minimum 1,5 kat sayısı ile çarpınız.

2600 d/d ‘dan daha yüksek giriş devirleri için teknik departmanımız ile bağlantıya geçiniz.

MNP3 İÇİN GÜÇ (kW) ve NOMİNAL TORK (Nm) DEĞERLERİ

n_1 rpm	180										200									
	i	n_2 rpm	MN Nm	PN kW	Pt kW	i	n_2 rpm	MN Nm	PN kW	Pt kW	i	n_2 rpm	MN Nm	PN kW	Pt kW	i	n_2 rpm	MN Nm	PN kW	Pt kW
2600	6,3*	413	5556	248	40 •	20*	130	9219	130	40 •	6,3*	413	8480	374	51 •	20*	130	13090	179	51 •
2200		349	5729	216	40 •		110	9507	114	40 •		349	8745	326	51 •		110	13499	156	51 •
1800		286	5758	178	40 •		90	9555	94	40 •		286	8789	268	51 •		90	13568	129	51 •
1500		238	5787	149	40 •		75	9603	78	40 •		238	8833	225	51 •		75	13636	108	51 •
2600	7,1	366	6344	248	40 •	22,5	116	9472	109	40 •	7,1	366	9675	374	51 •	22,5	116	12856	152	51 •
2200		310	6542	216	40 •		98	9768	95	40 •		310	9977	326	51 •		98	13258	132	51 •
1800		254	6575	178	40 •		80	9817	78	40 •		254	10027	268	51 •		80	13324	109	51 •
1500		211	6608	149	40 •		67	9867	65	40 •		211	10078	225	51 •		67	13391	91	51 •
2600	8*	325	7298	248	40 •	25*	104	9296	99	40 •	8*	325	11121	374	51 •	25*	104	12600	137	51 •
2200		275	7526	216	40 •		88	9587	86	40 •		275	11468	326	51 •		88	12994	120	51 •
1800		225	7564	178	40 •		72	9635	71	40 •		225	11526	268	51 •		72	13059	98	51 •
1500		188	7602	149	40 •		60	9684	59	40 •		188	11584	225	51 •		60	13125	82	51 •
2600	9	289	8476	248	40 •	28	93	9078	89	40 •	9	289	11964	374	51 •	28	93	13160	125	51 •
2200		244	8741	216	40 •		79	9361	77	40 •		244	12338	326	51 •		79	13571	109	51 •
1800		200	8785	178	40 •		64	9409	64	40 •		200	12401	268	51 •		64	13640	90	51 •
1500		167	8829	149	40 •		54	9456	53	40 •		167	12463	225	51 •		54	13708	75	51 •
2600	10*	260	9023	244	40 •	31,5*	83	9554	81	40 •	10*	260	12825	353	51 •	31,5*	83	12963	114	51 •
2200		220	9305	213	40 •		70	9853	71	40 •		220	13226	308	51 •		70	13368	99	51 •
1800		180	9352	175	40 •		57	9903	58	40 •		180	13293	253	51 •		57	13436	82	51 •
1500		150	9399	147	40 •		48	9952	49	40 •		150	13360	212	51 •		48	13503	68	51 •
2600	11,2	232	9408	226	40 •	35,5	73	9353	73	40 •	11,2	232	12562	298	51 •	35,5	73	13341	106	51 •
2200		196	9702	198	40 •		62	9645	64	40 •		196	12954	260	51 •		62	13758	92	51 •
1800		161	9751	162	40 •		51	9694	53	40 •		161	13020	214	51 •		51	13827	76	51 •
1500		134	9800	136	40 •		42	9742	44	40 •		134	13085	179	51 •		42	13897	64	51 •
2600	12,5*	208	9265	207	40 •	40*	65	9590	62	40 •	12,5*	208	12844	270	51 •	40*	65	13016	89	51 •
2200		176	9554	180	40 •		55	9889	54	40 •		176	13246	236	51 •		55	13423	78	51 •
1800		144	9603	148	40 •		45	9939	45	40 •		144	13313	194	51 •		45	13491	64	51 •
1500		120	9651	124	40 •		37,5	9989	37	40		120	13379	162	51 •		37,5	13559	53	51 •
2600	14	186	9306	187	40 •	45	58	9406	56	40 •	14	186	12637	246	51 •	45	58	12772	80	51 •
2200		157	9597	163	40 •		49	9700	49	40 •		157	13032	215	51 •		49	13172	70	51 •
1800		129	9646	134	40 •		40	9749	41	40 •		129	13098	177	51 •		40	13238	58	51 •
1500		107	9694	112	40 •		33	9798	34	40		107	13163	148	51 •		33	13305	49	51
2600	16*	163	9538	158	40 •	50*	52	9449	48	40 •	16*	163	12900	222	51 •	50*	52	13110	69	51 •
2200		138	9837	137	40 •		44	9744	42	40 •		138	13303	194	51 •		44	13520	60	51 •
1800		113	9886	113	40 •		36	9793	34	40		113	13370	159	51 •		36	13588	49	51
1500		94	9936	95	40 •		30	9843	29	40		94	13438	133	51 •		30	13656	41	51
2600	18	144	9394	144	40 •	56	46	9231	43	40 •	18	144	12956	201	51 •	56	46	12839	62	51 •
2200		122	9687	125	40 •		39	9520	38	40		122	13361	175	51 •		39	13241	54	51 •
1800		100	9736	103	40 •		32	9568	31	40		100	13429	144	51 •		32	13307	45	51
1500		83	9785	86	40 •		27	9616	26	40		83	13496	121	51 •		27	13374	37	51

DİKKAT:

* Standart tahvil oranları

* S1 sürekli çalışma durumunda ,30°C çevre sıcaklığında maksimum giriş gücü.

Eğer daha yüksek giriş gücü gerekiyorsa lütfen dış soğutucu üniteye bakınız.

Pn nominal güç servis faktör(AGMA)=1 için belirlenmiştir.

Maksimum bağlanacak gücü bulmak için bu değeri minimum 1,5 kat sayısı ile çarpınız.

2600 d/d ‘dan daha yüksek giriş devirleri için teknik departmanımız ile bağlantıya geçiniz.

MNP3 İÇİN GÜÇ (kW) ve NOMİNAL TORK (Nm) DEĞERLERİ

n_1 rpm	225										250									
	i	n_2 rpm	MN Nm	PN kW	Pt kW	i	n_2 rpm	MN Nm	PN kW	Pt kW	i	n_2 rpm	MN Nm	PN kW	Pt kW	i	n_2 rpm	MN Nm	PN kW	Pt kW
2600	6,3*	413	12111	513	67 •	20*	130	17730	233	67 •	6,3*	413	17164	752	85 •	20*	130	25149	348	85 •
2200		349	12490	448	67 •		110	18284	204	67 •		349	17700	656	85 •		110	25934	303	85 •
1800		286	12553	368	67 •		90	18376	167	67 •		286	17790	540	85 •		90	26065	250	85 •
1500		238	12616	308	67 •		75	18469	140	67 •		238	17879	452	85 •		75	26196	209	85 •
2600	7,1	366	13795	513	67 •	22,5	116	17963	220	67 •	7,1	366	19684	752	85 •	22,5	116	24493	288	85 •
2200		310	14226	448	67 •		98	18524	192	67 •		310	20299	656	85 •		98	25258	251	85 •
1800		254	14298	368	67 •		80	18618	158	67 •		254	20401	540	85 •		80	25386	206	85 •
1500		211	14370	308	67 •		67	18711	132	67 •		211	20504	452	85 •		67	25513	173	85 •
2600	8*	325	14764	513	67 •	25*	104	17729	188	67 •	8*	325	22763	752	85 •	25*	104	24142	262	85 •
2200		275	15225	448	67 •		88	18283	164	67 •		275	23475	656	85 •		88	24896	228	85 •
1800		225	15302	368	67 •		72	18376	135	67 •		225	23593	540	85 •		72	25022	188	85 •
1500		188	15379	308	67 •		60	18468	113	67 •		188	23712	452	85 •		60	25148	157	85 •
2600	9	289	17023	513	67 •	28	93	18046	177	67 •	9	289	23619	723	85 •	28	93	25140	238	85 •
2200		244	17555	448	67 •		79	18610	155	67 •		244	24357	631	85 •		79	25926	208	85 •
1800		200	17644	368	67 •		64	18704	127	67 •		200	24480	519	85 •		64	26057	171	85 •
1500		167	17732	308	67 •		54	18798	107	67 •		167	24603	435	85 •		54	26187	143	85 •
2600	10*	260	17120	479	67 •	31,5*	83	17850	151	67 •	10*	260	24459	671	85 •	31,5*	83	24770	218	85 •
2200		220	17655	418	67 •		70	18408	132	67 •		220	25223	586	85 •		70	25544	190	85 •
1800		180	17745	343	67 •		57	18501	109	67 •		180	25351	482	85 •		57	25673	156	85 •
1500		150	17834	288	67 •		48	18594	91	67 •		150	25478	403	85 •		48	25802	131	85 •
2600	11,2	232	17310	432	67 •	35,5	73	18205	139	67 •	11,2	232	23910	565	85 •	35,5	73	25315	187	85 •
2200		196	17851	377	67 •		62	18774	122	67 •		196	24658	493	85 •		62	26106	163	85 •
1800		161	17941	310	67 •		51	18868	100	67 •		161	24782	405	85 •		51	26238	134	85 •
1500		134	18031	260	67 •		42	18963	84	67 •		134	24907	339	85 •		42	26370	112	85 •
2600	12,5*	208	17659	380	67 •	40*	65	17944	118	67 •	12,5*	208	24378	542	85 •	40*	65	24941	171	85 •
2200		176	18211	332	67 •		55	18505	103	67 •		176	25140	473	85 •		55	25721	149	85 •
1800		144	18303	273	67 •		45	18598	85	67 •		144	25267	389	85 •		45	25850	123	85 •
1500		120	18395	229	67 •		37,5	18692	71	67 •		120	25394	326	85 •		37,5	25980	103	85 •
2600	14	186	17315	346	67 •	45	58	17573	107	67 •	14	186	24637	489	85 •	45	58	24505	155	85 •
2200		157	17856	302	67 •		49	18122	94	67 •		157	25406	427	85 •		49	25270	135	85 •
1800		129	17946	248	67 •		40	18213	77	67 •		129	25535	351	85 •		40	25398	111	85 •
1500		107	18037	208	67 •		33	18305	64	67		107	25663	294	85 •		33	25526	93	85 •
2600	16*	163	17796	296	67 •	50*	52	18349	100	67 •	16*	163	24679	424	85 •	50*	52	25064	142	85 •
2200		138	18352	258	67 •		44	18922	87	67 •		138	25450	370	85 •		44	25847	124	85 •
1800		113	18444	212	67 •		36	19018	72	67 •		113	25579	304	85 •		36	25978	102	85 •
1500		94	18537	178	67 •		30	19113	60	67		94	25707	255	85 •		30	26108	85	85
2600	18	144	17527	258	67 •	56	46	17680	83	67 •	18	144	24920	370	85 •	56	46	24063	116	85 •
2200		122	18074	225	67 •		39	18233	72	67 •		122	25699	323	85 •		39	24815	101	85 •
1800		100	18166	185	67 •		32	18325	59	67		100	25829	266	85 •		32	24941	83	85
1500		83	18257	155	67 •		27	18417	50	67		83	25958	222	85 •		27	25066	70	85

DİKKAT:

* Standart tahvil oranları

* S1 sürekli çalışma durumunda ,30°C çevre sıcaklığında maksimum giriş gücü.

Eğer daha yüksek giriş gücü gerekiyorsa lütfen dış soğutucu üniteye bakınız.

Pn nominal güç servis faktör(AGMA)=1 için belirlenmiştir.

Maksimum bağlanacak gücü bulmak için bu değeri minimum 1,5 kat sayısı ile çarpınız.

2600 d/d ‘dan daha yüksek giriş devirleri için teknik departmanımız ile bağlantıya geçiniz.

MNP3 İÇİN GÜÇ (kW) ve NOMİNAL TORK (Nm) DEĞERLERİ

n_1 rpm	280										320									
	i	n_2 rpm	MN Nm	PN kW	Pt kW	i	n_2 rpm	MN Nm	PN kW	Pt kW	i	n_2 rpm	MN Nm	PN kW	Pt kW	i	n_2 rpm	MN Nm	PN kW	Pt kW
2600	6,3*	413	24499	1026	108 •	20*	130	36010	475	108 •	6,3*	413	30798	1351	139 •	20*	130	52669	723	139 •
2200		349	25264	895	108 •		110	37135	415	108 •		349	31761	1179	139 •		110	54315	631	139 •
1800		286	25392	736	108 •		90	37323	341	108 •		286	31921	970	139 •		90	54589	519	139 •
1500		238	25519	617	108 •		75	37510	286	108 •		238	32082	812	139 •		75	54863	435	139 •
2600	7,1	366	26223	1026	108 •	22,5	116	35509	434	108 •	7,1	366	35198	1351	139 •	22,5	116	51020	599	139 •
2200		310	27043	895	108 •		98	36618	379	108 •		310	36298	1179	139 •		98	52614	523	139 •
1800		254	27179	736	108 •		80	36803	311	108 •		254	36481	970	139 •		80	52880	430	139 •
1500		211	27316	617	108 •		67	36988	261	108 •		211	36665	812	139 •		67	53146	360	139 •
2600	8*	325	30217	1026	108 •	25*	104	34957	394	108 •	8*	325	40524	1351	139 •	25*	104	52400	559	139 •
2200		275	31161	895	108 •		88	36049	344	108 •		275	41791	1179	139 •		88	54037	488	139 •
1800		225	31318	736	108 •		72	36231	283	108 •		225	42002	970	139 •		72	54310	401	139 •
1500		188	31476	617	108 •		60	36413	237	108 •		188	42213	812	139 •		60	54583	336	139 •
2600	9	289	34266	1000	108 •	28	93	36326	360	108 •	9	289	43631	1351	139 •	28	93	52458	499	139 •
2200		244	35336	873	108 •		79	37461	314	108 •		244	44994	1179	139 •		79	54097	436	139 •
1800		200	35515	718	108 •		64	37651	258	108 •		200	45222	970	139 •		64	54370	358	139 •
1500		167	35693	601	108 •		54	37840	216	108 •		167	45449	812	139 •		54	54643	300	139 •
2600	10*	260	33735	909	108 •	31,5*	83	35262	299	108 •	10*	260	49471	1351	139 •	31,5*	83	51519	453	139 •
2200		220	34789	793	108 •		70	36364	261	108 •		220	51017	1179	139 •		70	53129	395	139 •
1800		180	34965	652	108 •		57	36548	214	108 •		180	51275	970	139 •		57	53397	325	139 •
1500		150	35140	546	108 •		48	36731	179	108 •		150	51532	812	139 •		48	53666	272	139 •
2600	11,2	232	35130	857	108 •	35,5	73	36590	283	108 •	11,2	232	50690	1191	139 •	35,5	73	52793	391	139 •
2200		196	36228	748	108 •		62	37733	247	108 •		196	52274	1039	139 •		62	54443	341	139 •
1800		161	36411	615	108 •		51	37924	203	108 •		161	52538	855	139 •		51	54718	280	139 •
1500		134	36594	515	108 •		42	38114	170	108 •		134	52802	716	139 •		42	54993	235	139 •
2600	12,5*	208	34665	783	108 •	40*	65	35493	235	108 •	12,5*	208	51651	1160	139 •	40*	65	51883	355	139 •
2200		176	35748	683	108 •		55	36602	205	108 •		176	53266	1012	139 •		55	53504	309	139 •
1800		144	35928	562	108 •		45	36787	168	108 •		144	53535	833	139 •		45	53774	254	139 •
1500		120	36109	471	108 •		37,5	36972	141	108 •		120	53804	697	139 •		37,5	54045	213	139 •
2600	14	186	35510	701	108 •	45	58	36263	215	108 •	14	186	52570	1041	139 •	45	58	53181	325	139 •
2200		157	36620	611	108 •		49	37396	188	108 •		157	54212	909	139 •		49	54843	284	139 •
1800		129	36805	503	108 •		40	37585	154	108 •		129	54486	747	139 •		40	55120	233	139 •
1500		107	36990	421	108 •		33	37774	129	108 •		107	54760	626	139 •		33	55397	196	139 •
2600	16*	163	35117	596	108 •	50*	52	35671	195	108 •	16*	163	51408	876	139 •	50*	52	52284	279	139 •
2200		138	36214	520	108 •		44	36785	171	108 •		138	53015	765	139 •		44	53918	243	139 •
1800		113	36397	427	108 •		36	36971	140	108 •		113	53283	629	139 •		36	54190	200	139 •
1500		94	36580	358	108 •		30	37157	117	108 •		94	53550	527	139 •		30	54462	167	139 •
2600	18	144	35123	554	108 •	56	46	34906	165	108 •	18	144	53111	785	139 •	56	46	51132	251	139 •
2200		122	36221	484	108 •		39	35997	144	108 •		122	54771	685	139 •		39	52730	219	139 •
1800		100	36404	398	108 •		32	36178	119	108 •		100	55048	563	139 •		32	52997	180	139 •
1500		83	36587	333	108 •		27	36360	99	108		83	55324	472	139 •		27	53263	151	139 •

DİKKAT:

* Standart tahvil oranları

* S1 sürekli çalışma durumunda ,30°C çevre sıcaklığında maksimum giriş gücü.

Eğer daha yüksek giriş gücü gerekiyorsa lütfen dış soğutucu üniteye bakınız.

Pn nominal güç servis faktör(AGMA)=1 için belirlenmiştir.

Maksimum bağlanacak gücü bulmak için bu değeri minimum 1,5 kat sayısı ile çarpınız.

2600 d/d ‘dan daha yüksek giriş devirleri için teknik departmanımız ile bağlantıya geçiniz.

MNP3 İÇİN GÜÇ (kW) ve NOMİNAL TORK (Nm) DEĞERLERİ

n_1 rpm	360										400									
	i	n_2 rpm	MN Nm	PN kW	Pt kW	i	n_2 rpm	MN Nm	PN kW	Pt kW	i	n_2 rpm	MN Nm	PN kW	Pt kW	i	n_2 rpm	MN Nm	PN kW	Pt kW
2200		349	43209	1631	170 •		79	73254	605	170 •		349	64978	2412	211 •		79	109316	915	211 •
1800	**6,3***	286	43427	1341	170 •	28	64	73624	498	170 •	**6,3***	286	65306	1984	211 •	28	64	109868	752	211 •
1500		238	43646	1123	170 •		54	73994	417	170 •		238	65634	1661	211 •		54	110421	630	211 •
2200		310	49338	1631	170 •		70	76936	551	170 •		310	75082	2412	211 •		70	105956	751	211 •
1800	7,1	254	49587	1341	170 •	**31,5***	57	77324	453	170 •	7,1	254	75462	1984	211 •	**31,5***	57	106491	618	211 •
1500		211	49837	1123	170 •		48	77713	380	170 •		211	75841	1661	211 •		48	107026	517	211 •
2200		275	56758	1631	170 •		62	75571	500	170 •		275	80977	2412	211 •		62	110086	717	211 •
1800	**8***	225	57044	1341	170 •	35,5	51	75952	411	170 •	**8***	225	81385	1984	211 •	35,5	51	110642	589	211 •
1500		188	57331	1123	170 •		42	76334	345	170 •		188	81794	1661	211 •		42	111198	493	211 •
2200		244	65922	1631	170 •		55	77585	427	170 •		244	94975	2412	211 •		55	108639	652	211 •
1800	9	200	66255	1341	170 •	**40***	45	77977	351	170 •	9	200	95455	1984	211 •	**40***	45	109188	536	211 •
1500		167	66588	1123	170 •		37,5	78369	294	170 •		167	95934	1661	211 •		37,5	109736	449	211 •
2200		220	71364	1631	170 •		49	76212	387	170 •		220	104766	2364	211 •		49	104215	526	211 •
1800	**10***	180	71725	1341	170 •	45	40	76597	318	170 •	**10***	180	105296	1944	211 •	45	40	104741	432	211 •
1500		150	72085	1123	170 •		33	76982	267	170 •		150	105825	1628	211 •		33	105268	362	211 •
2200		196	75105	1529	170 •		44	76410	328	170 •		196	103382	2151	211 •		44	101354	466	211 •
1800	11,2	161	75484	1257	170 •	**50***	36	76796	269	170 •	11,2	161	103904	1769	211 •	**50***	36	101866	383	211 •
1500		134	75863	1053	170 •		30	77182	226	170 •		134	104426	1481	211 •		30	102378	321	211 •
2200		176	74125	1398	170 •		39	74826	295	170 •		176	105692	1924	211 •		39	107468	455	211 •
1800	**12,5***	144	74499	1150	170 •	56	32	75204	243	170 •	**12,5***	144	106226	1582	211 •	56	32	108010	374	211 •
1500		120	74874	963	170 •		27	75582	203	170 •		120	106760	1325	211 •		27	108553	313	211 •
2200		157	74476	1265	170 •		35	74880	273	170 •		157	105808	1738	211 •		35	108009	378	211 •
1800	14	129	74852	1040	170 •	**63***	29	75258	225	170 •	14	129	106343	1429	211 •	**63***	29	108554	311	211 •
1500		107	75229	871	170 •		24	75636	188	170 •		107	106877	1197	211 •		24	109100	260	211 •
2200		138	76435	1068	170 •		31	72935	244	170 •		138	105329	1475	211 •		31	105517	338	211 •
1800	**16***	113	76821	878	170 •	71	25	73303	201	170 •	**16***	113	105861	1213	211 •	71	25	106050	278	211 •
1500		94	77207	736	170 •		21	73671	168	170		94	106393	1016	211 •		21	106583	233	211 •
2200		122	75294	975	170 •							122	103553	1332	211 •					
1800	18	100	75674	802	170 •						18	100	104076	1096	211 •					
1500		83	76055	671	170 •							83	104599	918	211 •					
2200		110	73974	885	170 •							110	108068	1212	211 •					
1800	**20***	90	74348	728	170 •						**20***	90	108614	997	211 •					
1500		75	74721	609	170 •							75	109160	835	211 •					
2200		98	76195	741	170 •							98	106612	1103	211 •					
1800	22,5	80	76580	609	170 •						22,5	80	107150	907	211 •					
1500		67	76965	510	170 •							67	107689	759	211 •					
2200		88	74788	671	170 •							88	104657	994	211 •					
1800	**25***	72	75166	552	170 •						**25***	72	105186	818	211 •					
1500		60	75544	462	170 •							60	105714	685	211 •					

DİKKAT:

* Standart tahvil oranları

* S1 sürekli çalışma durumunda ,30°C çevre sıcaklığında maksimum giriş gücü.

Eğer daha yüksek giriş gücü gerekiyorsa lütfen dış soğutucu üniteye bakınız.

Pn nominal güç servis faktör(AGMA)=1 için belirlenmiştir.

Maksimum bağlanacak gücü bulmak için bu değeri minimum 1,5 kat sayısı ile çarpınız.

2600 d/d ‘dan daha yüksek giriş devirleri için teknik departmanımız ile bağlantıya geçiniz.

MNP3 İÇİN GÜÇ (kW) ve NOMİNAL TORK (Nm) DEĞERLERİ

n_1 rpm	450									
	i	n_2 rpm	MN Nm	PN kW	Pt kW	i	n_2 rpm	MN Nm	PN kW	Pt kW
2200	6,3*	349	85022	3154	274 •	28	79	149509	1229	274 •
1800		286	85451	2594	274 •		64	150264	1010	274 •
1500		238	85881	2172	274 •		54	151019	846	274 •
2200	7,1	310	98967	3154	274 •	31,5*	70	147405	1112	274 •
1800		254	99467	2594	274 •		57	148150	914	274 •
1500		211	99967	2172	274 •		48	148894	766	274 •
2200	8*	275	107171	3154	274 •	35,5	62	150001	960	274 •
1800		225	107712	2594	274 •		51	150759	789	274 •
1500		188	108253	2172	274 •		42	151516	661	274 •
2200	9	244	118997	3154	274 •	40*	55	148641	873	274 •
1800		200	119598	2594	274 •		45	149392	718	274 •
1500		167	120199	2172	274 •		37,5	150142	601	274 •
2200	10*	220	139183	3154	274 •	45	49	146410	786	274 •
1800		180	139886	2594	274 •		40	147149	646	274 •
1500		150	140588	2172	274 •		33	147889	541	274 •
2200	11,2	196	142889	2982	274 •	50*	44	149695	674	274 •
1800		161	143611	2452	274 •		36	150452	555	274 •
1500		134	144333	2053	274 •		30	151208	465	274 •
2200	12,5*	176	132742	2542	274 •	56	39	147749	608	274 •
1800		144	133413	2090	274 •		32	148495	500	274 •
1500		120	134083	1750	274 •		27	149241	419	274 •
2200	14	157	152414	2469	274 •	63*	35	150359	560	274 •
1800		129	153184	2031	274 •		29	151119	461	274 •
1500		107	153954	1701	274 •		24	151878	386	274 •
2200	16*	138	145300	2167	274 •	71	31	148206	505	274 •
1800		113	146034	1782	274 •		25	148955	415	274 •
1500		94	146767	1493	274 •		21	149704	348	274 •
2200	18	122	148180	1854	274 •					
1800		100	148928	1524	274 •					
1500		83	149677	1277	274 •					
2200	20*	110	160758	1792	274 •					
1800		90	161569	1474	274 •					
1500		75	162381	1234	274 •					
2200	22,5	98	145684	1490	274 •					
1800		80	146420	1225	274 •					
1500		67	147155	1026	274 •					
2200	25*	88	150445	1343	274 •					
1800		72	151204	1104	274 •					
1500		60	151964	925	274 •					

DİKKAT:

* Standart tahvil oranları

* S1 sürekli çalışma durumunda ,30°C çevre sıcaklığında maksimum giriş gücü.

Eğer daha yüksek giriş gücü gerekiyorsa lütfen dış soğutucu üniteye bakınız.

Pn nominal güç servis faktör(AGMA)=1 için belirlenmiştir.

Maksimum bağlanacak gücü bulmak için bu değeri minimum 1,5 kat sayısı ile çarpınız.

2600 d/d ‘dan daha yüksek giriş devirleri için teknik departmanımız ile bağlantıya geçiniz.

NOMİNAL TAHVİL ORANI (iN) İLE GERÇEK TAHVİL ORANI KARŞILAŞTIRMASI

iN	GRANDEZZA MNP3										
	140	160	180	200	225	250	280	320	360	400	450
6,3	6,50	6,21	6,10	6,18	6,43	6,21	6,50	6,21	6,10	6,21	6,05
7,1	6,96	7,09	6,97	7,05	7,32	7,12	6,96	7,09	6,97	7,17	6,95
8	8,02	8,16	8,02	8,11	7,84	8,24	8,02	8,16	8,02	7,73	8,05
9	9,33	8,79	9,31	8,72	9,03	8,89	9,33	8,79	9,31	9,07	9,02
10	10,11	9,97	10,08	9,89	9,74	9,92	10,11	9,97	10,08	10,21	9,70
11,2	11,16	11,59	11,31	11,48	10,91	11,53	11,16	11,59	11,31	11,07	11,29
12,5	12,05	12,12	12,21	12,96	12,64	12,24	12,05	12,12	12,21	12,65	12,98
14	13,97	13,74	13,57	13,98	13,62	13,72	13,80	13,74	13,57	14,03	13,99
16	15,42	15,97	16,49	15,82	16,36	15,87	16,05	15,97	16,49	16,45	15,80
18	18,69	18,42	17,79	17,54	18,48	18,33	17,25	18,42	17,79	17,90	18,16
20	20,63	19,83	19,26	19,91	20,69	19,69	20,63	19,83	19,26	20,54	19,57
22,5	22,29	23,19	23,70	23,11	22,20	23,20	22,29	23,19	23,70	22,28	22,91
25	24,14	25,20	25,66	25,00	25,73	25,12	24,14	25,50	25,66	24,25	24,92
28	27,49	28,61	27,88	28,71	27,71	28,71	27,49	28,61	27,88	27,53	28,68
31,5	32,16	30,98	32,15	30,97	32,12	30,99	32,16	30,98	32,15	32,50	31,08
35,5	35,20	36,78	34,80	34,31	35,59	36,83	35,20	36,78	34,80	35,39	36,83
40	41,18	39,83	41,90	39,82	41,25	39,76	41,18	39,83	41,90	38,39	39,91
45	44,78	44,50	45,36	43,63	44,61	43,06	45,88	44,50	45,36	45,67	43,41
50	48,88	51,11	53,76	51,84	49,86	48,05	49,71	51,11	53,76	50,14	52,02
56	57,51	55,54	58,40	56,10	58,14	56,55	57,51	55,54	58,40	54,40	56,57
63	-	-	-	-	-	-	-	-	63,10	65,81	62,69
71	-	-	-	-	-	-	-	-	68,84	71,92	68,40

SOĞUTMA SİSTEMİ

Soğutma Plakaları

Bu yenilikçi çözüm, bu tip redüktörler için çok uygundur.

Çerçeve yapısı tamamen alüminyumdan yapılır ve iç kanal ile birlikte su sirkülasyonu sağlamak için kullanılır.

Plaka direk redüktörün döküm gövdesine monte edilir ve mükemmel verimlilik ve uzun ömür için gerekli tüm çözümleri sunmaktadır.

Aşağıdaki gibi birçok avantajı vardır:

• Yüksek ısı değişimi

• Rijitlik ve sağlamlık

• Çok küçük dış ölçüler

• Çok basit bir bağlantı

• Düşük su tüketimi

• Bakım gerektirmeyen yapı

Pompa ve Eşanjörler

Bazen, büyük bir ısı miktarını (kcal) soğutmak gerekir.

Bu durumlarda, bir pompa (ya da bir elektrikli pompa) ve bir dış ısı eşanjörü kullanılmalıdır.

Soğutma seviyesini arttırmak için temel parametreler aşağıdaki gibidir :

• Su giriş sıcaklığı

• Dakikada geçen su miktarı

• Yağ pompasının dakikadaki yağ aktarma hızı

• Eşanjör boyutu

Bu paremetrelerden herhangi biri üzerindeki değişiklik ile var olan termal problemi çözebilirsiniz.

Böyle bir çözüm çok verimli olur ve farklı ihtiyaçları karşılayabilir.

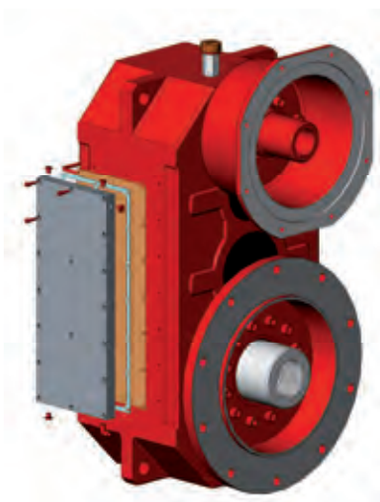

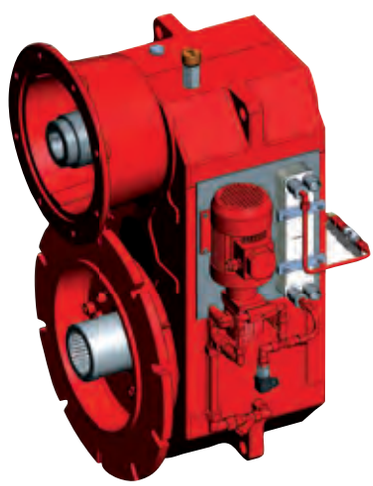

Daha detaylı bilgi için teknik ofis ile bağlantıya geçiniz.

ZAMbeLLO riduttori srl

Stabilimento di Magnago (MI)
Factory in Magnago (MI)
Werk in Magnago (MI)

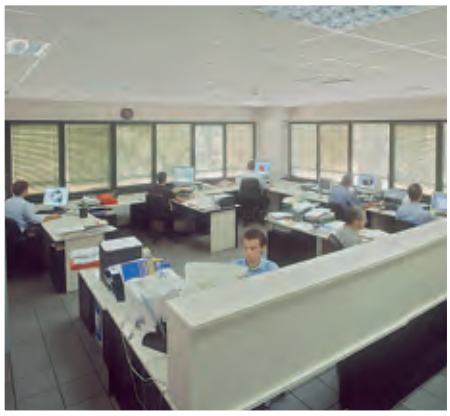

since 1957

ZAMbeLLO riduttori 2 srl

Nuovo stabilimento di Lendinara (RO)
New factory in Lendinara (RO)
Neues Werk in Lendinara (RO)

ADEN
INDUSTRIAL LTD

ADEN ENDÜSTRİYEL ÜRÜNLER SAN. ve DIŞ TİC. LTD. .ŞTİ.
Şekerpınar Mah. Marmara Geri Dönüşümcüler San. Sit.
Ayçiçek Sokak No:31/A Çayırova-Kocaeli
Tel.: (0262) 658 17 91 Fax: (0 262) 658 17 93
E-posta:info@adenindustrial.com